Низкое и сверхнизкое напряжение

PratiKa

Промышленные разъёмы

Каталог
2013

Schneider Electric

Что такое Энергетический Университет

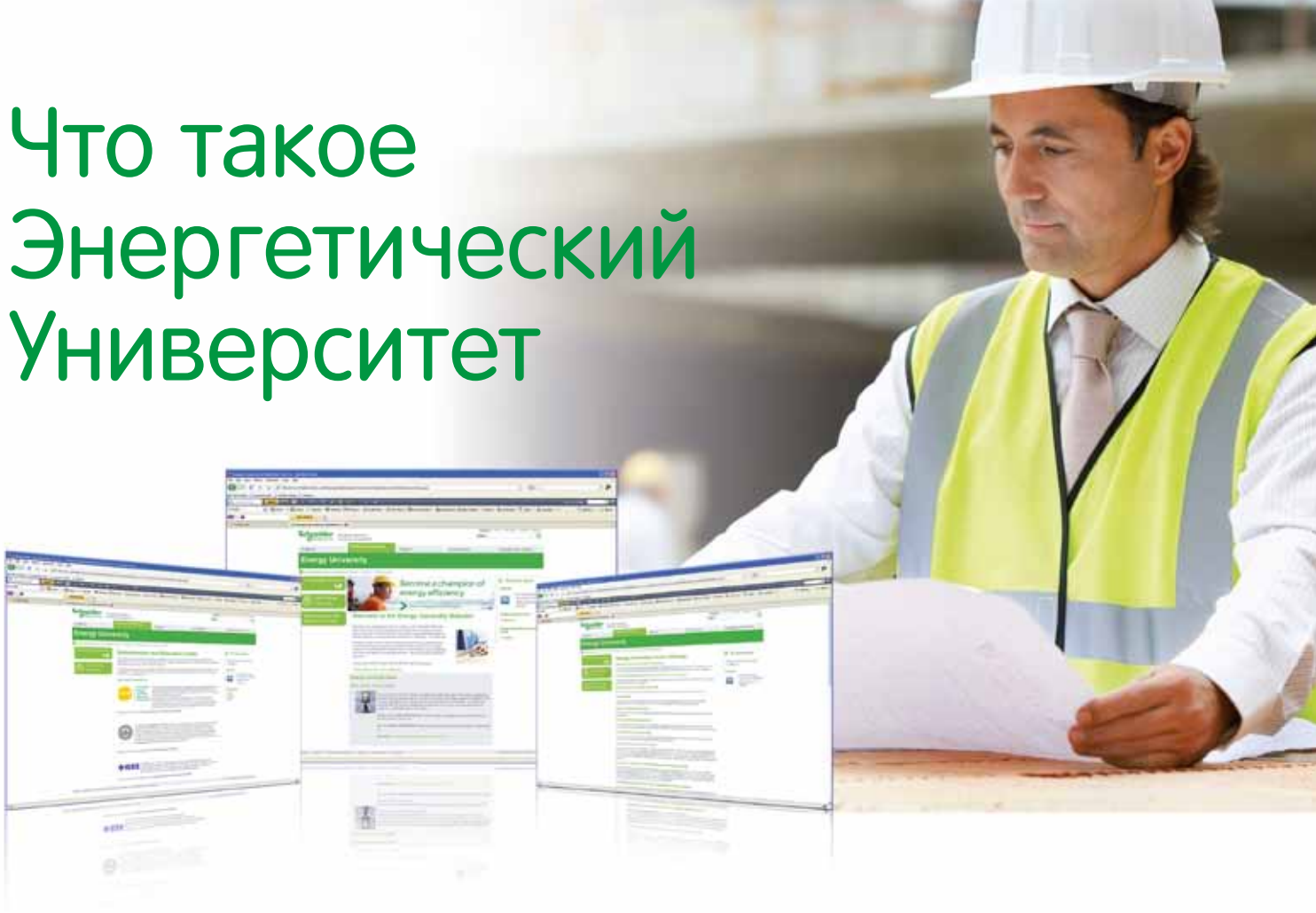

Лучший в отрасли образовательный ресурс по насущным вопросам энергопотребления

Электроэнергия — топливо прогресса. Так было всегда. И нынешнее увеличение потребностей экономики — как развивающихся, так и развитых стран — в сочетании с растущими опасениями в отношении воздействия на окружающую среду и сокращением запасов полезных ископаемых ставят прогресс под угрозу. Энергетический университет Schneider Electric поможет справиться с ситуацией!

Основные сведения по эффективному использованию электроэнергии

Бесплатная программа веб-обучения Энергетического Университета нацелена на сбережение электроэнергии и повышение эффективности ее использования. Разработанная мировым специалистом в области управления энергией, компанией Schneider Electric, эта программа обеспечивает доступ к актуальным рекомендациям и объективному анализу специалистов по использованию в различных отраслях.

Ориентация на реальные потребности с учетом высокой занятости обучающихся

Принимая во внимание напряженный трудовой ритм потенциальных обучающихся все курсы поделены на тридцатиминутные модули, рассчитанные на изучение, в удобное время, в удобном темпе. Ряд ассоциаций засчитывает эти курсы как дополнительное профессиональное обучение. В настоящее время охвачены следующие темы: энергопотребление и измерения, средства расчета эффективности и показателя рентабельности инвестиций (ROI). Какой бы курс вы ни выбрали, это будет решение, рассчитанное на практическое применение с немедленным положительным эффектом и способное помочь специалисту по энергоэффективности завоевать заслуженный авторитет.

Кратко об обучении:

- Бесплатная программа
- Засчитывается как дополнительное профессиональное обучение
- Круглосуточный доступ по сети
- Свободный график, 30-минутные модули
- Контроль полученных знаний и тестирование при завершении курса
- Возможность выбора языка. В настоящее время — обучение на немецком, итальянском, испанском, бразильском варианте португальского, китайском и русском
- Удобный веб-сайт с информационными статьями и разнообразными учебными пособиями

Станьте профессионалом в области энергоэффективности с Энергетическим Университетом!

Широкий тематический охват и ориентация на практические задачи

> Пользователи сайта в 120 странах мира

> Более 90% освоивших тот или иной курс заявляют об интересе к остальным

> Более 90% готовы рекомендовать Энергетический Университет другим

В настоящее время предлагаются следующие курсы, основанные на актуальной информации, предоставленной специалистами по управлению электроэнергией в различных отраслях:

- комплексное решение проблем электропитания и теплового режима;
- неравномерность потребления и интеллектуальная электросеть Smart Grid;
- проведение энергоаудита;
- средства проведения энергоаудита;
- закупки электроэнергии;
- энергоэффективность: концепции и показатели;
- структура тарифов на электроэнергию;
- показатели энергоэффективности центра обработки данных;
- переход на экологичные технологии с эффективным использованием электроэнергии и минимизацией отрицательного воздействия на окружающую среду;
- системы отопления, вентиляции и кондиционирования и психрометрические таблицы;
- повышение энергоэффективности центра обработки данных за счет высокой энергетической плотности электрораспределительной подсистемы;
- использование изоляционных материалов в промышленности;
- системы освещения;
- измерение и оценка характеристик энергопотребления;
- оценка эффективности использования электрической энергии в центре обработки данных;
- измерения и контроль;
- экономия за счет энергоэффективности;
- нормативы и стандарты США в области использования электроэнергии.

Практические преимущества

Курсы Энергетического Университета одобрены или засчитываются как дополнительное профессиональное обучение по определенным специальностям следующими профессиональными ассоциациями:

- The Renewable Energy and Energy Efficiency Partnership;
- The U.S. Green Building Council;
- The International Electrical and Electronics Engineers.

Время, проведенное с пользой

Программа Энергетического Университета помогает использовать время с максимальной пользой: основное внимание уделяется наиболее важным конечным рынкам, представляющим 72% мирового энергопотребления:

- энергетика и инфраструктура;
- промышленность;
- центры обработки данных и сети;
- административные и жилые здания.

Все очень просто. И бесплатно.

Подробности на сайте

www.MyEnergyUniversity.com

Energy University™ by Schneider Electric

©2011 Schneider Electric. Все права защищены. Товарные знаки Schneider Electric и Energy University принадлежат Schneider Electric и ее аффилированным компаниям в США и других странах.

Промышленные разъемы PratiKa
Содержание

Описание 4

Промышленные разъемы PratiKa 4

Общее описание 4

Разъёмы на низкое и сверхнизкое напряжение 5

Розетки с выключателем и блокировкой 8

Серия Unika 10

Серия Isoblock 11

Система щитков Kaedra 12

Вилки 14

Вилки PratiKa 14

Вилки на низкое напряжение 14

Руководство по выбору 14

Кабельные вилки 16

Угловые кабельные вилки (90°) 17

Настенные вилки 18

Настенные вилки с коробкой 19

Панельные вилки 20

Переходники 21

Вилки-фазоинверторы 22

Вилки на сверхнизкое напряжение 24

Руководство по выбору 24

Кабельные и настенные вилки 25

Розетки 26

Розетки PratiKa 26

Розетки на низкое напряжение 26

Руководство по выбору 26

Кабельные розетки 28

Настенные розетки 29

Настенные розетки с коробкой 30

Настенная установочная коробка панельных розеток 31

Прямые и угловые панельные розетки 32

Разветвители 34

Панельные розетки бытового назначения 35

Розетки на сверхнизкое напряжение 36

Руководство по выбору 36

Кабельные розетки 38

Панельные и настенные розетки 39

Розетки с выключателем и блокировкой 40

Серии Unika и Isoblock / Руководство по выбору 40

Серия Unika / Для монтажа на панели 42

Серия Unika / Для монтажа на поверхности 43

Серия Unika / Для монтажа на поверхности и панели 44

Серия Unika / Гибкость установки 45

Серия Unika / Коробки для монтажа на поверхности и панели 46

Серия Unika / Модульные основания 47

Серия Isoblock / Для монтажа на поверхности 48

Серия Isoblock / Модульные панели 50

Серия Isoblock / Технические характеристики и присоединение 51

Вилки и розетки для контейнеров 52

Промышленные разъемы PratiKa 52

Разъёмы на низкое напряжение 52

Руководство по выбору 52

Решения для контейнеров 54

Система щитков Kaedra 56

Система щитков Kaedra 56

Гамма изделий, стойких к воздействию огня и высокой температуры до 650 °C 56
Руководство по выбору 56
Корпуса щитков для розеток 57
Корпуса щитков для модульных устройств с интерфейсным модулем 58
Корпуса щитков для модульных устройств 59
Корпуса универсальных щитков 60
Сборка системы 62
Интерфейсные платы и аксессуары 63

Аксессуары 64

Система щитков Kaedra 64

Серия Isoblock 66

Розетки с выключателем и блокировкой 66

Техническое руководство 68

Общая информация 68

Степень защиты 71

Степень защиты IP 72

Стойкость к воздействию огня и высокой температуры 73

Стойкость к воздействию химических веществ 74

Размеры 76

Промышленные разъемы PratiKa 76

Разъёмы на низкое напряжение 76
Кабельные вилки и розетки 76
Фазоинвертор и переходники 77
Настенные вилки 78
Панельные вилки и настенные розетки 79
Настенные розетки 80
Панельные розетки 81
Разъёмы на сверхнизкое напряжение 83

Розетки PratiKa с выключателем и блокировкой 84

Серия Unika 84
Серия Isoblock 86

Система щитков Kaedra 87

Корпуса щитков для розеток 87
Корпуса щитков для модульных устройств 88
Корпуса с интерфейсным модулем / Корпуса универсальных щитков 89

Указатель каталожных номеров 90

Индекс 90

Промышленные разъемы PratiKa
Общее описание

Дополнительная безопасность обеспечивается розетками с выключателем и механической блокировкой, не допускающими присоединения и отсоединения вилки под нагрузкой.

Ассортимент разъемов PratiKa включает в себя запатентованную технологию **FAST**, которая обеспечивает подключение кабеля без зачистки провода.

Вилки и розетки

Розетки с выключателем и блокировкой

> Комплексные решения:

- **Быстрое присоединение кабеля**
- **Безопасность использования**
- **Удобство и функциональность**
- **Простой интуитивный монтаж**

Kaedra

Kaedra для промышленных разъёмов PratiKa – это серия пылевлагонепроницаемых щитков на токи от 16 до 125 А, на основе которых можно создавать решения по защите, управлению и распределению электроэнергии в коммерческом и промышленном секторах.

Промышленные разъемы PratiKa

Разъёмы на низкое и сверхнизкое напряжение

Серия высококачественных промышленных разъёмов

PratiKa – серия промышленных разъёмов, разработанная для любых применений в различных условиях окружающей среды: в жилом секторе, промышленности и сельском хозяйстве, на стройплощадках и в мастерских, для эксплуатации снаружи и внутри зданий любого типа.

Результатом опыта и «ноу-хау» Schneider Electirc явился широкий модельный ряд вилок и розеток на токи 16, 32, 63 и 125 А со степенью защиты IP44 и IP67, как в кабельном исполнении, так и в исполнении для монтажа на поверхности или панели.

Это решение обеспечивает:
- быстрое присоединение кабеля;
- безопасность использования;
- удобство и функциональность;
- простой интуитивный монтаж.

Полная гамма изделий, предназначенных для подачи питания в цепи, где существует опасность поражения электрическим током при прямом и косвенном прикосновении к частям под напряжением

В серию входят разъёмы на токи 16 и 32 А с различным количеством полюсов (2P и 3P).

Разъёмы PratiKa с быстрозажимным соединением жил кабелей (FAST)

Новая система безвинтового присоединения проводников – главное новаторское решение этой серии, позволяющее подключать жилу кабеля без снятия изоляции и необходимости затягивать винт.
Этот логотип свидетельствует о применении новой запатентованной системы **FAST** для безвинтового присоединения кабелей. Данное решение применяется для присоединения гибких кабелей к разъёмам на 16 и 32 А.

Разъемы PratiKa с винтовым соединением жил кабелей (SCREW)

Винтовое соединение обеспечивает максимально простое подключение жил кабеля благодаря одинаковой ориентации винтов, позволяющей избежать вращения корпуса при их закручивании.

Промышленные разъемы PratiKa

Разъёмы на низкое и сверхнизкое напряжение

Настенные вилки и розетки

Настенные вилки и розетки PratiKa IP44 выпускаются с винтовым и быстрозажимным соединением на токи 16 и 32 А.

Надежность обеспечивается благодаря прочной поверхности корпуса, винтам из нержавеющей стали и высококачественному термопласту, позволяющему использовать изделия в жилом секторе, промышленности и других отраслях.

Разъёмы на токи 63 А и 125 А

Никелированные контакты, винты из нержавеющей стали и корпус из высококачественного пластика обеспечивают максимальную защиту от коррозии даже в очень влажной и загрязненной окружающей среде.
Высококачественный термопласт позволяет использовать изделия в агрессивной среде, содержащей масла и химические реактивы.

Переключатели фаз и разъёмы для контейнеров

Переключатели фаз позволяют быстро и безопасно решать проблемы, связанные с нарушением чередования фаз при подключении электродвигателей.

Вилки и розетки для монтажа в контейнерах предназначены для использования в крайне агрессивной и коррозийной среде, обеспечивая максимальный уровень защиты, гарантируют бесперебойную работу устройств.

Угловые кабельные вилки 90°

Данное исполнение позволяет уменьшить пространство, необходимое для подключения к розеткам, монтируемым на панели, а также снижает механическую нагрузку на кабель ввиду отсутствия перегиба.

Панельные розетки бытового назначения

Все новые розетки бытового назначения обладают степенью защиты IP54 и оборудованы защитой от детей – крышками, предотвращающими прикосновение к гнёздам под напряжением.

Промышленные разъемы PratiKa

Разъёмы на низкое и сверхнизкое напряжение

Разъёмы на сверхнизкое напряжение

Взаимонезаменяемость разъёмов на сверхнизкое напряжение PratiKa обеспечивается двумя ориентирующими элементами:

- основной элемент (механический ключ) – направляющий паз в корпусе розетки и соответствующий ему выступ на корпусе вилки;
- дополнительный элемент – это еще один паз и выступ. Его положение зависит от напряжений, токов и частот.

Положение дополнительного элемента можно определить, посмотрев на изделие спереди и ориентируясь по основному ориентирующему элементу, который согласно стандартам МЭК 309-1 и МЭК 309-2 всегда находится в положении 6 ч.

Розетки с безопасным разделительным трансформатором

Розетки серий Unika и Isoblock для питания цепей с номинальным напряжением до 50 В оборудованы разделительным трансформатором, обеспечивающим защиту людей от прямого и косвенного прикосновения в соответствии со стандартом МЭК 364.

Конструкция изделия включает в себя розетку, силовой трансформатор и устройство защиты от перегрузок.

Промышленные разъемы PratiKa
Розетки с выключателем и блокировкой

Широкий ассортимент безопасных, надежных и удобных розеток

- Серия Unika: многофункциональное применение и различные варианты установки.
- Серия Isoblock: для применения в зонах повышенной опасности.

В соответствии со стандартом ГОСТ Р 51323.1-99 (МЭК 60309-1) все розетки промышленного назначения имеют механизм блокировки, который надежно фиксирует вилку в розетке и предотвращает её непреднамеренное отсоединение.
Розетки с выключателем и блокировкой разработаны в соответствии с требованиями безопасности и, в частности, предотвращают присоединение или отсоединение вилки, когда розетка находится под нагрузкой.
Механизм блокировки разрешает замыкание встроенного выключателя и последующую подачу питания только при полностью вставленной вилке, то есть при наличии надежного механического и электрического соединения между штыревыми контактами вилки и гнездовыми контактами розетки. Вытащить вилку можно только когда выключатель находится в положении «отключено».
Нормативные документы требуют обязательного использования таких розеток в зонах повышенной опасности, например, там, где есть риск появления пожара или взрыва. Также такие розетки следует использовать в качестве меры защиты от возникновения дуги, способной вызвать перегрев, нарушение изоляции или возгорание. Данное решение гарантирует безопасную подачу тока в нагрузку, которая разрешена, только когда вилка правильно вставлена в розетку.

- Коммерческий сектор
- Промышленность
- Строительство
- Сельское хозяйство
- Тяжелая промышленность

Сферы применения

Schneider Electric

Промышленные разъемы PratiKa
Розетки с выключателем и блокировкой

Комплексное решение для промышленного применения

Компактные, унифицированного размера в исполнениях со степенью защиты IP44 и IP65, для монтажа на поверхности и панели, со встроенным устройством защиты или без него – все розетки обеспечивают быструю установку при самых разнообразных применениях.

Преимущества серии Unika

Безопасность
Оборудованы механическим выключателем для контроля и местного отключения участков электрических цепей в цехах и на установках с целью обеспечить полную безопасность персонала при работе с электрооборудованием и машинами.
Розетки отвечают всем требованиям стандартов ГОСТ Р 51323.2-99 (МЭК 60309-2) и МЭК 60309-4.

Защита
Держатель блока для предохранителей с разъединителями размещен под лицевой панелью. Доступ к предохранителями возможен, только когда выключатель разомкнут, и вилка извлечена, т.е. при полном отсутствии напряжения. Благодаря пружинным зажимам контактное давление остаётся постоянным и независимым от операций установки, что позволяет предотвратить перегрев, оказывающий пагубное влияние на их работу и срок службы.

Стойкость
Обладают степенью защиты от проникновения воды и твёрдых предметов IP44 или IP65 согласно стандартам МЭК 60529 и EN 60529 и стойкостью к внешним механическим воздействиям IK09 согласно стандарту EN 50102. Высокая стойкость к механическим воздействиям обеспечивается благодаря двойным стенкам, а также тому, что конструкция и рама корпуса изделия полностью отделены от основы.

Широкий ассортимент для жестких условий эксплуатации

Розетки со степенью пылевлагозащиты IP65, степенью устойчивости к механическим ударам IK10 и высокой стойкостью к химическому и атмосферному воздействию разработаны специально для жестких условий эксплуатации.

Преимущества серии Isoblock

Высокая стойкость
Производятся из специальных технических полимеров, обеспечивая крайне высокую стойкость к атмосферному и химическому воздействию, что позволяет использовать их даже в самых тяжелых и опасных условиях окружающей среды.

Защита
Корпуса всех изделий обладают степенью защиты от проникновения жидкостей и твёрдых предметов IP65 согласно стандарту ГОСТ 14254-96 (МЭК 60529) и стойкостью к внешним механическим воздействиям IK10 согласно стандарту EN 62262.

Промышленные разъемы PratiKa

Розетки с выключателем и блокировкой
Серия Unika

Уникальность этой системы заключается в следующем:
- единый стандартный размер 103 x 225 мм для розеток на токи 16 и 32 А;
- исполнения со степенью защиты IP44 и IP65;
- исполнения с держателями плавких предохранителей, без устройств защиты, с разделительными трансформаторами и DIN-рейкой для установки модульных устройств;
- установка на поверхности, возможность индивидуального использования или в комбинации с другими щитами и в составе щитков системы Kaedra.

Компактный размер

Все розетки с выключателем и блокировкой серии Unika на токи 16 - 32 А имеют стандартный размер 103 x 225 мм, что делает их самыми компактными, гарантирующими очень высокий уровень безопасности и функциональности.

Простота монтажа

Монтаж розеток серии Unika с выключателем и блокировкой удобен и прост благодаря:
- единому размеру на токи 16 и 32 А, обеспечивающему их простую замену в отверстиях 103 x 225 мм;
- возможности отсоединять механизм розетки от корпуса для облегчения монтажа на стене и подключения кабелей;
- возможности подвешивать корпус для облегчения подключения вводного выключателя или модульного автоматического выключателя (для изделия на ток 63 А);
- возможность ввода кабеля через верхнюю, нижнюю или боковую стенку корпуса.

Дизайн

Корпуса Unika функциональны и оптимизированы по размеру. Их можно устанавливать отдельно и легко интегрировать с системой щитков Kaedra.

Линии, стиль и размер корпусов были разработаны так, чтобы обеспечить удобство монтажа.

Система щитков Kaedra и модульные основания

Розетки Unika на токи 16 и 32 А могут быть устанавлены отдельно и на модульные основания, обеспечивают многофункциональность и полную защиту. Также они могут устанавливаться на специально предназначенные для них отверстия в щитках Kaedra. Это решение позволяет создавать распределительные щитки, оборудованные розетками с выключателем и блокировкой и устройствами дифференциальной защиты, установленными на DIN-рейку.

Розетки Unika на токи 63 А могут устанавливаться совместно с другими розетками с выключателем и блокировкой серии Unika в вертикальном и в горизонтальном положении, а также в щитки системы Kaedra.

Промышленные разъемы PratiKa
Розетки с выключателем и блокировкой
Серия Isoblock

Различные функции

■ Розетки на токи 16 и 32 А в исполнении с держателем цилиндрических предохранителей CH 10,3 x 38, розетки на ток 63 А в исполнении с держателем E33 для предохранителей DIII.
■ Исполнение с держателем цилиндрических предохранителей CH 10,3 x 38 и светодиодными индикаторами напряжения каждой фазы.
■ Исполнение с DIN-рейкой для установки любого модульного оборудования.

Модульные панели

Крышка каждой отдельной розетки с выключателем и блокировкой легко снимается, обеспечивая доступ к кабелю и зажимам.

Для удобства монтажа и подключения розеток с выключателем и блокировкой, модульные панели поставляются с распределительным боксом или боксом для модульных устройств.

Розетки с выключателем и блокировкой

Розетки Isoblock на токи 63 и 125 А (с дифференциальной защитой или без неё) оборудуются автоматическими выключателями Compact NSX 160N с теплоэлектромагнитным расцепителем, обеспечивающими постоянную защиту и повышенную бесперебойность электроснабжения конечных потребителей.

Комбинации розеток

Комбинируя розетки Isoblock с выключателем и блокировкой, можно создавать полнофункциональные устройства конечного распределения для установки в местах с опасными условиями.

Розетки легко комбинируются с соединительными приспособлениями, поставляемыми в комплекте с каждым щитком.

Промышленные разъемы PratiKa
Система щитков Kaedra

Полная серия щитков для гражданских и промышленных зданий, обеспечивающих распределение электроэнергии, защиту и управление электросетями.

Новая серия пылевлагозащитных щитков Kaedra позволяет устанавливать широкий диапазон электрооборудования (промышленные разъёмы, модульные устройства, кнопки, светосигнальную арматуру) и обеспечивает максимальную защиту оборудования и людей.

Щитки Kaedra – решение для полной и последовательной системы монтажа оборудования Schneider Electric, сочетающее защищенность, функциональность, эргономичность и дизайн.
- Щитки для промышленных разъёмов
- Щитки для модульных устройств
- Щитки для модульных устройств с интерфейсным модулем
- Интерфейсные модули
- Универсальные щитки

Безопасность
Щитки Kaedra гарантируют максимальную защиту благодаря:
- степени защиты от проникновения воды и пыли IP 65;
- высокой степени защиты от внешних механических воздействий (IK09), стойкости химическому и атмосферному воздействию, а также к ультрафиолетовому излучению;
- материалам и конструкции, гарантирующим двойную изоляцию и доступ только квалифицированного персонала.

Щитки Kaedra соответствуют стандартам ГОСТ Р 50827-95 (МЭК 670) для корпусов щитков и ГОСТ Р 51321.3-99 (МЭК 439-3) для щитков с установленной аппаратурой.

Эргономичность
Щитки Kaedra имеют достаточное внутреннее пространство для ввода кабеля и его внутренней разводки, быстрого доступа к разъёмам и другим устройствам.
Дверцы и прозрачные откидные крышки обеспечивают постоянный контроль состояния аппаратов, в то время как интерфейсные платы предоставляют быстрый доступ к разъёмам или коммутационным аппаратам.
Отверстия стандартного размера позволяют быстро устанавливать оборудование как напрямую, так и через интерфейсные платы.

Дизайн
Современная обтекаемая форма щитков Kaedra – результат скрупулезных исследований в области дизайна и эргономики. Щитки можно устанавливать в общественных местах, поскольку они превосходно вписываются в интерьер любого помещения. Использование обновленной цветовой гаммы улучшает внешний вид изделий и гарантирует беспрепятственный визуальный контроль оборудования.

Щитки для промышленных разъемов

Щитки имеют отверстия, в которые можно устанавливать от 1 до 8 промышленных разъемов PratiKa или разместить аппаратуру управления и индикации.
Имеются щитки для установки новых розеток Unika с выключателем и блокировкой, а также щитки со сплошной панелью, предназначенные для установки универсальных розеток.

Щитки для модульных устройств

Имеются исполнения на 2 - 72 модулей. Позволяют устанавливать устройства на номинальный ток до 125 А, а также немодульные устройства с использованием монтажных плат.

Промышленные разъемы PratiKa
Система щитков Kaedra

Щитки с интерфейсным модулем

Варианты исполнения на 12, 24 и 36 модулей благодаря специальным платам позволяют устанавливать немодульные устройства управления, защиты и сигнализации на переднюю панель, а также розетки бытового назначения и промышленные разъемы PratiKa. Доступ к установленным на плату устройствам всегда открыт, в то время как модульные устройства закрыты дверцей.

Интерфейсные модули

Совместимы с двух- и трехрядными щитками для модульных устройств. Позволяют устанавливать с лицевой стороны розетки, устройства управления и сигнализации. Внутри модулей достаточно места для разводки и подключения кабелей.

Универсальные щитки

Предложение из 5 типоразмеров позволяет создавать щиты управления с немодульными устройствами. Эти щитки могут устанавливаться в сочетании с другими щитками системы Kaedra.

Объединение щитков

Стандартизированные типоразмеры щитков системы Kaedra позволяют быстро объединять их по горизонтали и по вертикали, что делает возможным создавать щиты гибкой конфигурации в зависимости от проекта электрооборудования. В любой момент, по мере необходимости, можно выполнить расширение в соответствии с задачей.

Шасси

Щитки системы Kaedra, используемые для монтажа модульных устройств, снабжены легко демонтируемыми шасси, позволяющими устанавливать оборудование и осуществлять монтаж проводов вне щита. Чтобы обеспечить больше места для монтажа вводных и отходящих кабелей, шасси можно повернуть на себя. Существует возможность регулировать расстояние между DIN-рейками (150 мм в базовом исполнении), что позволяет оптимизировать использование пространства внутри щита.

Удобство монтажа

Щитки Kaedra были сконструированы в тесном сотрудничестве с монтажными организациями, благодаря чему реализовано много функций для обеспечения их работы. Некоторые из них:

- конструкция петель обеспечивает доступ к внутренним устройствам щита без необходимости демонтировать дверцу;
- пластиковые элементы на шасси и стенках щитка в виде ласточкиного хвоста позволяют установить клеммные блоки или крепления для кабелей;
- маркировка цепей полностью защищена, что гарантирует её четкость даже после длительной эксплуатации.

Вилки PratiKa

Вилки на низкое напряжение

Руководство по выбору

Вилки PratiKa на токи 16 - 32 A

Ном. ток	Кол-во полюсов	Час-тота	Ном. напряжение	Располож. контактов (часы)	Кабельные вилки Быстрозажимное соединение		Кабельные вилки Винтовое соединение		Угловые кабельные вилки (90°) Винтовое соединение	
		Гц			IP44	IP67	IP44	IP67	IP44	IP67
16 A	2P + ⏚	50/60	100-130 В пер. тока	4 ч	PKX16M413	PKX16M713	PKE16M413	PKE16M713	-	-
	3P + ⏚	50/60		4 ч	PKX16M414	PKX16M714	PKE16M414	PKE16M714	-	-
	3P+N + ⏚	50/60		4 ч	PKX16M415	PKX16M715	PKE16M415	PKE16M715	-	-
	2P + ⏚	50/60	200-250 В пер. тока	6 ч	PKX16M423	PKX16M723	PKE16M423	PKE16M723	81704	81754
	3P + ⏚	50/60		9 ч	PKX16M424	PKX16M724	PKE16M424	PKE16M724	-	-
	3P+N + ⏚	50/60		9 ч	PKX16M425	PKX16M725	PKE16M425	PKE16M725	-	-
	2P + ⏚	50/60	380-415 В пер. тока	9 ч	PKX16M433	PKX16M733	PKE16M433	PKE16M733	-	-
	3P + ⏚	50/60		6 ч	PKX16M434	PKX16M734	PKE16M434	PKE16M734	81708	81758
	3P+N + ⏚	50/60		6 ч	PKX16M435	PKX16M735	PKE16M435	PKE16M735	81709	81759
	3P + ⏚	50/60	480-500 В пер. тока	7 ч	PKX16M444	PKX16M744	PKE16M444	PKE16M744	-	-
	3P+N + ⏚	50/60		7 ч	PKX16M445	PKX16M745	PKE16M445	PKE16M745	-	-
32 A	2P + ⏚	50/60	100-130 В пер. тока	4 ч	PKX32M413	PKX32M713	PKE32M413	PKE32M713	-	-
	3P + ⏚	50/60		4 ч	PKX32M414	PKX32M714	PKE32M414	PKE32M714	-	-
	3P+N + ⏚	50/60		4 ч	PKX32M415	PKX32M715	PKE32M415	PKE32M715	-	-
	2P + ⏚	50/60	200-250 В пер. тока	6 ч	PKX32M423	PKX32M723	PKE32M423	PKE32M723	81716	81766
	3P + ⏚	50/60		9 ч	PKX32M424	PKX32M724	PKE32M424	PKE32M724	-	-
	3P+N + ⏚	50/60		9 ч	PKX32M425	PKX32M725	PKE32M425	PKE32M725	-	-
	2P + ⏚	50/60	380-415 В пер. тока	9 ч	PKX32M433	PKX32M733	PKE32M433	PKE32M733	-	-
	3P + ⏚	50/60		6 ч	PKX32M434	PKX32M734	PKE32M434	PKE32M734	81720	81770
	3P+N + ⏚	50/60		6 ч	PKX32M435	PKX32M735	PKE32M435	PKE32M735	81721	81771
	3P+N + ⏚	50/60	380-440 В пер. т.	3 ч	-	PKX32M7C4	-	PKE32M7C4	-	81799
	3P + ⏚	50/60	480-500 В пер. тока	7 ч	PKX32M444	PKX32M744	PKE32M444	PKE32M744	-	-
	3P+N + ⏚	50/60		7 ч	PKX32M445	PKX32M745	PKE32M445	PKE32M745	-	-
Технические характеристики смотрите на странице					16		16		17	

Вилки PratiKa на токи 63 - 125 A

Ном. ток	Кол-во полюсов	Час-тота	Ном. напряжение	Располож. контактов (часы)	Кабельные вилки Винтовое соединение	Настенные вилки Винтовое соединение	Панельные вилки Винтовое соединение
		Гц			IP67	IP67	IP67
63 A	3P + ⏚	50/60	100-130 В пер. тока	4 ч	81376	81576	81876
	3P+N + ⏚	50/60		4 ч	81377	81577	81877
	2P + ⏚	50/60	200-250 В пер. тока	6 ч	81378	81578	81878
	3P + ⏚	50/60		9 ч	81379	81579	81879
	3P+N + ⏚	50/60		9 ч	81380	81580	81880
	3P + ⏚	50/60	380-415 В пер. тока	6 ч	81382	81582	81882
	3P+N + ⏚	50/60		6 ч	81383	81583	81883
	3P + ⏚	50/60	480-500 В пер. тока	7 ч	81385	81585	81885
	3P+N + ⏚	50/60		7 ч	81386	81586	81886
125 A	3P + ⏚	50/60	100-130 В пер. тока	4 ч	81388	81588	81888
	3P+N + ⏚	50/60		4 ч	81389	81589	81889
	2P + ⏚	50/60	200-250 В пер. тока	6 ч	81390	81590	81890
	3P + ⏚	50/60		9 ч	81391	81591	81891
	3P+N + ⏚	50/60		9 ч	81392	81592	81892
	3P + ⏚	50/60	380-415 В пер. тока	6 ч	81394	81594	81894
	3P+N + ⏚	50/60		6 ч	81395	81595	81895
	3P + ⏚	50/60	480-500 В пер. тока	7 ч	81397	81597	81897
	3P+N + ⏚	50/60		7 ч	81398	81598	81898
Технические характеристики смотрите на странице					16	19	20

	Настенные вилки		Настенные вилки с коробкой		Панельные вилки		Вилки-фазоинверторы Винтовое соединение							
	Быстрозажимное соединение	Винтовое соединение	Винтовое соединение		Винтовое соединение		Кабельные вилки		Угловые кабельные вилки (90°)		Настенные вилки		Панельные вилки	
	IP44	IP44	IP44	IP67	IP44	IP67	IP44	IP67	IP44	IP67	IP44	IP67	IP44	IP67
	PKX16W413	PKE16W413	83501	83551	81801	83851	-	-	-	-	-	-	-	-
	PKX16W414	PKE16W414	83502	83552	81802	83852	-	83914	81726	81776	83526	83576	-	83876
	PKX16W415	PKE16W415	83503	83553	81803	83853	83905	83915	-	81777	83527	83577	83827	83877
	PKX16W423	PKE16W423	83504	83554	81804	83854	-	-	-	-	-	-	-	-
	PKX16W424	PKE16W424	83505	83555	81805	83855	83901	83911	81728	81778	83528	83578	-	83878
	PKX16W425	PKE16W425	83506	83556	81806	83856	83906	-	81729	81779	83529	83579	83829	83879
	PKX16W433	PKE16W433	83507	83557	81807	83857	-	-	-	-	-	-	-	-
	PKX16W434	PKE16W434	83508	83558	81808	83858	83902	83912	-	81780	83530	83580	83830	83880
	PKX16W435	PKE16W435	83509	83559	81809	83859	83903	83913	-	-	83531	83581	83831	83881
	PKX16W444	PKE16W444	83511	83561	81811	83861	-	-	81732	81782	83532	83582	83832	83882
	PKX16W445	PKE16W445	83512	83562	81812	83862	-	-	81733	81783	83533	-	83833	83883
	PKX32W413	PKE32W413	83513	83563	81813	83863								
	PKX32W414	PKE32W414	83514	83564	81814	83864								
	PKX32W415	PKE32W415	83515	83565	81815	83865								
	PKX32W423	PKE32W423	83516	83566	81816	83866								
	PKX32W424	PKE32W424	83517	83567	81817	83867								
	PKX32W425	PKE32W425	83518	83568	81818	83868								
	PKX32W433	PKE32W433	83519	83569	81819	83869								
	PKX32W434	PKE32W434	83520	83570	81820	83870								
	PKX32W435	PKE32W435	83521	83571	81821	83871								
	-	-	-	81599	-	83899								
	PKX32W444	PKE32W444	83523	83573	81823	83873								
	PKX32W445	PKE32W445	83524	83574	81824	83874								
	18		19		20		23							

Структура условного наименования промышленных ВИЛОК PratiKa

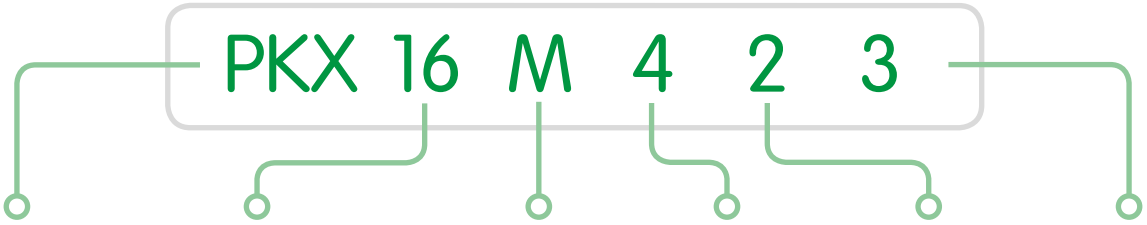

Тип соединения
PKX = быстрозажимное
PKE = винтовое

Ном. ток, А
16
32

Исполнение
M = кабельная
W = настенная или панельная

Степень защиты
4 = IP44
7 = IP67

Напряжение
1 = 110 В
2 = 220 В
3 = 380 В
4 = 480 В
C = для контейнеров

Количество полюсов
3 = 2P + ⏚
4 = 3P + ⏚
5 = 3P+N + ⏚

Вилки PratiKa

Вилки на низкое напряжение

Кабельные вилки

Технические характеристики

			Быстрозажимное соединение	Винтовое соединение
Основные характеристики			**Предназначены для подачи электропитания на стационарное или подвижное оборудование через гибкий кабель**	
Степень защиты	В соответствии с ГОСТ 14254-96 (МЭК 60529)	16 и 32 А	IP44	IP44
			IP67	IP67
		63 и 125 А	-	IP67
	В соответствии с EN 62262	От внешних механических воздействий	IK08	IK08
Управляющий контакт*			-	В вилках на 63 и 125 А
Стойкость к воздействию огня и сверхвысоким температурам	В соответствии с ГОСТ 27483-87 (МЭК 60695-2-1)	Испытание нагретой проволокой	850°C	850°C
Материалы			Корпус из самозатухающего технического полимера	Корпус из самозатухающего технического полимера
			Штыревые контакты из никелированной латуни	Штыревые контакты из никелированной латуни
			Пружины и контакты зажимов из нержавеющей стали	Пружины и контакты зажимов из нержавеющей стали
Клеммное соединение			Быстрое безвинтовое присоединение жил кабеля без необходимости зачистки проводника	Винтовое присоединение жил кабеля

** Розетки и вилки 63 и 125 А оснащены управляющим контактом по EN60309, чтобы обеспечить возможность управления напряжением. Этот контакт включается последним при включении вилки, а отключается первым при вынимании вилки.*

Присоединение

	Быстрозажимное соединение		Винтовое соединение		
Ном. ток	**Кабельный ввод**	**Макс. сечение проводников**	**Кабельный ввод**		**Макс. сечение проводников**
(In)	**IP44/IP67 Кабельный ввод и зажим, Ø кабеля**	**Согласно ГОСТ Р 51323.1-99 (МЭК 60309-1-99/A1) и ГОСТ Р 51323.2-99 (МЭК 60309-2/A1) Многожильные гибкие**	**IP44/IP67 Кабельный ввод и зажим, Ø кабеля**	**IP67 Кабельный сальник**	**Одножильные жесткие / многожильные гибкие**
16 А	8 - 15 мм	1 - 2.5 мм²	8 - 15 мм	-	1 - 4 мм²
32 А	11.5 - 21 мм	2.5 - 6 мм²	11.5 - 21 мм	-	2.5 - 10 мм²
63 А	-	-	-	17 - 31 мм / PG36	6 - 25 мм²
125 А	-	-	-	26 - 48 мм / PG48	16 - 70 мм²

Каталожные номера кабельных вилок

Ном. ток		Ном. напряжение											
		100 - 130 В пер. тока			200 - 250 В пер. тока			380 - 415 В пер. тока			480 - 500 В пер. тока		
Кол-во полюсов		2P + ⏚	3P + ⏚	3P+N + ⏚	2P + ⏚	3P + ⏚	3P+N + ⏚	2P + ⏚	3P + ⏚	3P+N + ⏚	2P + ⏚	3P + ⏚	3P+N + ⏚
Быстрозажимное соединение													
IP44	16 А	PKX16M413	PKX16M414	PKX16M415	PKX16M423	PKX16M424	PKX16M425	PKX16M433	PKX16M434	PKX16M435	-	PKX16M444	PKX16M445
	32 А	PKX32M413	PKX32M414	PKX32M415	PKX32M423	PKX32M424	PKX32M425	PKX32M433	PKX32M434	PKX32M435	-	PKX32M444	PKX32M445
IP67	16 А	PKX16M713	PKX16M714	PKX16M715	PKX16M723	PKX16M724	PKX16M725	PKX16M733	PKX16M734	PKX16M735	-	PKX16M744	PKX16M745
	32 А	PKX32M713	PKX32M714	PKX32M715	PKX32M723	PKX32M724	PKX32M725	PKX32M733	PKX32M734	PKX32M735	-	PKX32M744	PKX32M745
Винтовое соединение													
IP44	16 А	PKE16M413	PKE16M414	PKE16M415	PKE16M423	PKE16M424	PKE16M425	PKE16M433	PKE16M434	PKE16M435	-	PKE16M444	PKE16M445
	32 А	PKE32M413	PKE32M414	PKE32M415	PKE32M423	PKE32M424	PKE32M425	PKE32M433	PKE32M434	PKE32M435	-	PKE32M444	PKE32M445
IP67	16 А	PKE16M713	PKE16M714	PKE16M715	PKE16M723	PKE16M724	PKE16M725	PKE16M733	PKE16M734	PKE16M735	-	PKE16M744	PKE16M745
	32 А	PKE32M713	PKE32M714	PKE32M715	PKE32M723	PKE32M724	PKE32M725	PKE32M733	PKE32M734	PKE32M735	-	PKE32M744	PKE32M745
	63 А	-	81376	81377	81378	81379	81380	-	81382	81383	-	81385	81386
	125 А	-	81388	81389	81390	81391	81392	-	81394	81395	-	81397	81398

PKX16M423

PKX16M733

PKE16M423

PKE16M733

81395

Вилки PratiKa

Вилки на низкое напряжение

Угловые кабельные вилки (90°)

Технические характеристики

			Угловые (90°)
			PB102228
Основные характеристики			**Преимущество этих вилок – меньшая толщина**
Степень защиты	В соответствии с ГОСТ 14254-96 (МЭК 60529)	16 и 32 А	IP44
			IP67
	В соответствии с EN 62262	От внешних механических воздействий	IK08
Стойкость к воздействию огня и сверхвысоким температурам	В соответствии с ГОСТ 27483-87 (МЭК 60695-2-1)	Испытание нагретой проволокой	850°C
Материалы			Корпус из самозатухающего технического полимера
			Штыревые контакты из никелированной латуни
			Винты из нержавеющей стали
Клеммное соединение			Винтовое присоединение жил кабеля

Присоединение

	Угловые (90°)		
Ном. ток	**Кабельный ввод**		**Максимальное сечение проводников**
(In)	**IP44 / IP67 Диаметр кабеля**	**IP67 Кабельный сальник**	**Одножильные жесткие / многожильные гибкие**
16 А	8 - 15 мм	PG16 (PG21 5P)	1 - 4 мм²
32 А	11.5 - 21 мм	PG21	2.5 - 10 мм²

Каталожные номера угловых кабельных вилок (90°)

Ном. ток		Ном. напряжение											
		100 - 130 В пер. тока			200 - 250 В пер. тока			380 - 415 В пер. тока			480 - 500 В пер. тока		
Кол-во полюсов		2P + ⏚	3P + ⏚	3P+N + ⏚	2P + ⏚	3P + ⏚	3P+N + ⏚	2P + ⏚	3P + ⏚	3P+N + ⏚	2P + ⏚	3P + ⏚	3P+N + ⏚
IP44	16 А	-	-	-	81704	-	-	-	81708	81709	-	-	-
	32 А	-	-		81716	-	-	-	81720	81721	-		
IP67	16 А	-	-	-	81754	-	-	-	81758	81759	-	-	-
	32 А	-	-	-	81766	-	-	-	81770	81771	-	-	-

PG149017

81704

PG146032

81770

Вилки PratiKa

Вилки на низкое напряжение

Настенные вилки

Технические характеристики

			Быстрозажимное соединение	Винтовое соединение
Основные характеристики			**Могут устанавливаться на оборудовании для ввода питания через кабельные розетки**	
Степень защиты	В соответствии с ГОСТ 14254-96 (МЭК 60529)	16 и 32 А	IP44	IP44
	В соответствии с EN 62262	От внешних механических воздействий	IK08	IK08
Стойкость к воздействию огня и сверхвысоким температурам	В соответствии с ГОСТ 27483-87 (МЭК 60695-2-1)	Испытание нагретой проволокой	750°C	750°C
Материалы			Корпус из самозатухающего технического полимера	Корпус из самозатухающего технического полимера
			Штыревые контакты из никелированной латуни	Штыревые контакты из никелированной латуни
			Нержавеющая сталь	Нержавеющая сталь
Клеммное соединение			Быстрое безвинтовое присоединение жил кабеля без необходимости зачистки проводника	Винтовое присоединение жил кабеля

Присоединение

	Быстрозажимное соединение			Винтовое соединение
Ном. ток	**Кабельный ввод сверху**		**Макс. сечение проводников**	**Макс. сечение проводников**
(In)	**Диаметр кабеля**	**IP44 Кабельный ввод**	**Согласно ГОСТ Р 51323.1-99 (МЭК 60309-1-99/А1) и ГОСТ Р 51323.2-99 (МЭК 60309-2/А1) Многожильные гибкие**	**Одножильные жесткие / многожильные гибкие**
16 А	21.5 мм	Гайка М25	1 - 2.5 мм²	1 - 4 мм²
32 А	21.5 мм	Гайка М25	2.5 - 6 мм²	2.5 - 10 мм²

Каталожные номера настенных вилок

Ном. ток		Ном. напряжение											
		100 - 130 В пер. тока			200 - 250 В пер. тока			380 - 415 В пер. тока			480 - 500 В пер. тока		
Кол-во полюсов		**2P + ⏚**	**3P + ⏚**	**3P+N + ⏚**	**2P + ⏚**	**3P + ⏚**	**3P+N + ⏚**	**2P + ⏚**	**3P + ⏚**	**3P+N + ⏚**	**2P + ⏚**	**3P + ⏚**	**3P+N + ⏚**
Быстрозажимное соединение													
IP44	16 А	**PKX16W413**	**PKX16W414**	**PKX16W415**	**PKX16W423**	**PKX16W424**	**PKX16W425**	**PKX16W433**	**PKX16W434**	**PKX16W435**	**-**	**PKX16W444**	**PKX16W445**
	32 А	**PKX32W413**	**PKX32W414**	**PKX32W415**	**PKX32W423**	**PKX32W424**	**PKX32W425**	**PKX32W433**	**PKX32W434**	**PKX32W435**	**-**	**PKX32W444**	**PKX32W445**
Винтовое соединение													
IP44	16 А	**PKE16W413**	**PKE16W414**	**PKE16W415**	**PKE16W423**	**PKE16W424**	**PKE16W425**	**PKE16W433**	**PKE16W434**	**PKE16W435**	**-**	**PKE16W444**	**PKE16W445**
	32 А	**PKE32W413**	**PKE32W414**	**PKE32W415**	**PKE32W423**	**PKE32W424**	**PKE32W425**	**PKE32W433**	**PKE32W434**	**PKE32W435**	**-**	**PKE32W444**	**PKE32W445**

PKX16W435

PKE16W435

Вилки PratiKa

Вилки на низкое напряжение

Настенные вилки с коробкой

Технические характеристики

			Винтовое соединение
Основные характеристики			**Могут устанавливаться на оборудовании для ввода питания через кабельные розетки**
Степень защиты	В соответствии с ГОСТ 14254-96 (МЭК 60529)	16 и 32 А	IP44
			IP67
		63 и 125 А	IP67
	В соответствии с EN 62262	От внешних механических воздействий	IK08
Управляющий контакт			В вилках на 63 и 125 А
Стойкость к воздействию огня и сверхвысоким температурам	В соответствии с ГОСТ 27483-87 (МЭК 60695-2-1)	Испытание нагретой проволокой	850°C
Материалы			Корпус из самозатухающего технического полимера
			Штыревые контакты из никелированной латуни
			Винты из нержавеющей стали
Клеммное соединение			Винтовое присоединение жил кабеля

Присоединение

	Винтовое соединение		
Ном. ток	**Кабельный ввод сверху и снизу**		**Макс. сечение проводников**
(In)	**IP44 Диаметр кабеля**	**IP67 Кабельный сальник**	**Одножильные жесткие / многожильные гибкие**
16 А	8 - 15 мм	PG16 (PG21 5P)	1 - 4 мм²
32 А	11.5 - 21 мм	PG21	2.5 - 10 мм²
63 А	-	PG36	6 - 25 мм²
125 А	-	PG48	16 - 70 мм²

Каталожные номера настенных вилок с коробкой

Ном. ток		Ном. напряжение											
		100 - 130 В пер. тока			200 - 250 В пер. тока			380 - 415 В пер. тока			480 - 500 В пер. тока		
Кол-во полюсов		2P + ⏚	3P + ⏚	3P+N + ⏚	2P + ⏚	3P + ⏚	3P+N + ⏚	2P + ⏚	3P + ⏚	3P+N + ⏚	2P + ⏚	3P + ⏚	3P+N + ⏚
Винтовое соединение													
IP44	16 А	**83501**	**83502**	**83503**	**83504**	**83505**	**83506**	**83507**	**83508**	**83509**	-	**83511**	**83512**
	32 А	**83513**	**83514**	**83515**	**83516**	**83517**	**83518**	**83519**	**83520**	**83521**	-	**83523**	**83524**
IP67	16 А	**83551**	**83552**	**83553**	**83554**	**83555**	**83556**	**83557**	**83558**	**83559**	-	**83561**	**83562**
	32 А	**83563**	**83564**	**83565**	**83566**	**83567**	**83568**	**83569**	**83570**	**83571**	-	**83573**	**83574**
	63 А	-	**81576**	**81577**	**81578**	**81579**	**81580**	-	**81582**	**81583**	-	**81585**	**81586**
	125 А	-	**81588**	**81589**	**81590**	**81591**	**81592**	-	**81594**	**81595**	-	**81597**	**81598**

83504

83571

Вилки PratiKa

Вилки на низкое напряжение

Панельные вилки

Технические характеристики

			Прямая, винтовое соединение	Угловая, винтовое соединение
Основные характеристики			**Могут устанавливаться на оборудовании для ввода питания через кабельные розетки**	
Степень защиты	В соответствии с ГОСТ 14254-96 (МЭК 60529)	16 и 32 А	-	IP44
			-	IP67
		63 и 125 А	IP67	-
	В соответствии с EN 62262	От внешних механических воздействий	IK08	IK08
Управляющий контакт			В вилках на 63 и 125 А	-
Стойкость к воздействию огня и сверхвысоким температурам	В соответствии с ГОСТ 27483-87 (МЭК 60695-2-1)	Испытание нагретой проволокой	850°C	850°C
Материалы			Корпус из самозатухающего технического полимера	Корпус из самозатухающего технического полимера
			Штыревые контакты из никелированной латуни	Штыревые контакты из никелированной латуни
			-	Винты из нержавеющей стали
Клеммное соединение			-	Винтовое присоединение жил кабеля
Размеры фланца	16 А	2P + ⏚	-	65 x 85 мм
		3P + ⏚	-	
		3P+N + ⏚	-	90 x 100 мм
	32 А	2P + ⏚	-	
		3P + ⏚	-	
		3P+N + ⏚	-	

Присоединение

	Прямая, винтовое соединение	Угловая, винтовое соединение
Ном. ток	**Максимальное сечение проводников**	
(In)	**Одножильные жесткие / многожильные гибкие**	
16 А	-	1 - 4 мм²
32 А	-	2.5 - 10 мм²
63 А	6 - 25 мм²	-
125 А	16 - 70 мм²	-

Примечание. *Для того чтобы открывать и закрывать откидную крышку вилки на ток 63 А со степенью защиты IP67, при установке необходимо обеспечить 105 мм свободного пространства (см. подробно в разделе «Условия монтажа вилок со степенью защиты IP67 для монтажа на панели»).*

Каталожные номера панельных вилок

Ном. ток		Ном. напряжение											
		100 - 130 В пер. тока			200 - 250 В пер. тока			380 - 415 В пер. тока			480 - 500 В пер. тока		
Кол-во полюсов		2P + ⏚	3P + ⏚	3P+N + ⏚	2P + ⏚	3P + ⏚	3P+N + ⏚	2P + ⏚	3P + ⏚	3P+N + ⏚	2P + ⏚	3P + ⏚	3P+N + ⏚
Прямая, винтовое соединение													
IP67	63 А	-	81876	81877	81878	81879	81880	-	81882	81883	-	81885	81886
	125 А	-	81888	81889	81890	81891	81892	-	81894	81895	-	81897	81898
Угловая, винтовое соединение													
IP44	16 А	81801	81802	81803	81804	81805	81806	81807	81808	81809	-	81811	81812
	32 А	81813	81814	81815	81816	81817	81818	81819	81820	81821	-	81823	81824
IP67	16 А	83851	83852	83853	83854	83855	83856	83857	83858	83859	-	83861	83862
	32 А	83863	83864	83865	83866	83867	83868	83869	83870	83871	-	83873	83874

81885

81895

81804

83871

Вилки PratiKa

Вилки на низкое напряжение

Переходники

Технические характеристики

			Переходники
			PB102233
Основные характеристики			**Служат для перехода от промышленной розетки к розетке бытового назначения. В промышленных условиях переходники разрешается использовать временно и только в местах, где отсутствует опасность взрыва или пожара**
Степень защиты	В соответствии с ГОСТ 14254-96 (МЭК 60529)		IP20
	В соответствии с EN 62262	От внешних механических воздействий	IK08
Стойкость к воздействию огня и сверхвысоким температурам	В соответствии с ГОСТ 27483-87 (МЭК 60695-2-1)	Испытание нагретой проволокой	850°C
Испытаны на соответствие требованиям стандартов			EN 50250
			МЭК 60309-1, МЭК 60309-2 и МЭК 60309-4
Материалы			Корпус из самозатухающего технического полимера
			Штыревые контакты из никелированной латуни
			Винты из нержавеющей стали

Каталожные номера переходников

Ном. ток	Ном. напряжение
	200 - 250 В пер. тока
Промышленная вилка: кол-во полюсов и ном. ток	**2P + ⏚**
16 A	**PKZA203**
Розетки: кол-во и ном. ток	1 розетка - 16 A
Соответствие стандартам	Германии

Примечание. *Изделия, отвечающие требованиям стандартов Англии, Швейцарии и Италии (сдвоенные) поставляются по заказу.*

PB102184

PKZA203

Защитные крышки для вилок со степенью защиты IP44 и IP67

Ном. ток		№ по каталогу		
Кол-во полюсов		**2P + ⏚**	**3P + ⏚**	**3P+N + ⏚**
IP67	16 A	**83933**	**93934**	**83935**
	32 A	**83936**	**83936**	**83937**

PG149075

83934

Вилки PratiKa

Вилки на низкое напряжение

Вилки-фазоинверторы

Вилки-фазоинверторы PratiKa с переключателем фаз используются для быстрого и безопасного изменения чередования фаз любых вращающихся электрических машин. Принцип их действия основан на возможности быстро изменять чередование фаз, а следовательно, направление вращения машины, путем изменения подключения проводников к штыревым контактам. При этом не требуется открывать корпус вилки и менять местами жилы кабеля. Нужно всего лишь вставить отвертку в отверстие спереди и поворачивать её, а вместе с ней и блок штыревых контактов, на 180° по часовой стрелке или против неё, пока двигатель не станет вращаться в нужном направлении.

Решение для быстрого изменения направления вращения электродвигателя

В серию входят различные модели:
- кабельные вилки;
- угловые кабельные вилки (90°);
- настенные вилки;
- панельные вилки.

Технические характеристики

			Винтовое соединение
			PB102232 PB102231
Основные характеристики			
Степень защиты	В соответствии с ГОСТ 14254-96 (МЭК 60529)		IP44
			IP67
Стойкость к воздействию огня и сверхвысоким температурам	В соответствии с ГОСТ 27483-87 (МЭК 60695-2-1)	Испытание нагретой проволокой	850°C
Рабочая частота			50/60 Гц
Материалы			Корпус из самозатухающего технического полимера
			Штыревые контакты из никелированной латуни
			Винты из нержавеющей стали
Клеммное соединение			Винтовое присоединение жил кабеля

Присоединение

	Винтовое соединение		
Ном. ток	**Кабельный ввод**		**Макс. сечение проводников**
(In)	**IP44 / IP67 Диаметр кабеля**	**IP67 Кабельный сальник**	**Одножильные жесткие / многожильные гибкие**
16 A	8 - 15 мм	PG16 (PG21 5P)	1 - 4 мм^2

Вилки PratiKa

Вилки на низкое напряжение

Вилки-фазоинверторы

83902

83912

Каталожные номера кабельных вилок-фазоинверторов

Ном. ток	Ном. напряжение							
	100 - 130 В пер. тока		200 - 250 В пер. тока		380 - 415 В пер. тока		480 - 500 В пер. тока	
Кол-во полюсов	3P + ⏚	3P+N + ⏚	3P + ⏚	3P+N + ⏚	3P + ⏚	3P+N + ⏚	3P + ⏚	3P+N + ⏚
IP44 16 A	-	83905	83901	83906	83902	83903	-	-
IP67 16 A	83914	83915	83911	-	83912	83913	-	-

81780

Каталожные номера угловых (90°) кабельных вилок-фазоинверторов

Ном. ток	Ном. напряжение							
	100 - 130 В пер. тока		200 - 250 В пер. тока		380 - 415 В пер. тока		480 - 500 В пер. тока	
Кол-во полюсов	3P + ⏚	3P+N + ⏚	3P + ⏚	3P+N + ⏚	3P + ⏚	3P+N + ⏚	3P + ⏚	3P+N + ⏚
IP44 16 A	81726	-	81728	81729	-	-	81732	81733
IP67 16 A	81776	81777	81778	81779	81780	-	81782	81783

83581

Каталожные номера настенных вилок вилок-фазоинверторов с коробкой

Ном. ток	Ном. напряжение							
	100 - 130 В пер. тока		200 - 250 В пер. тока		380 - 415 В пер. тока		480 - 500 В пер. тока	
Кол-во полюсов	3P + ⏚	3P+N + ⏚	3P + ⏚	3P+N + ⏚	3P + ⏚	3P+N + ⏚	3P + ⏚	3P+N + ⏚
IP44 16 A	83526	83527	83528	83529	83530	83531	83532	83533
IP67 16 A	83576	83577	83578	83579	83580	83581	83582	-

83880

Каталожные номера панельных вилок-фазоинверторов

Ном. ток	Ном. напряжение							
	100 - 130 В пер. тока		200 - 250 В пер. тока		380 - 415 В пер. тока		480 - 500 В пер. тока	
Кол-во полюсов	3P + ⏚	3P+N + ⏚	3P + ⏚	3P+N + ⏚	3P + ⏚	3P+N + ⏚	3P + ⏚	3P+N + ⏚
IP44 16 A	-	83827	-	83829	83830	83831	83832	83833
IP67 16 A	83876	83877	83878	83879	83880	83881	83882	83883

Вилки PratiKa

Вилки на сверхнизкое напряжение

Руководство по выбору

Вилки PratiKa на токи 16 - 32 A

Ном. ток	Кол-во полюсов	Час-тота	Ном. напряжение	Положение дополнительного ориентирующего элемента	Кабельные вилки		Настенные вилки
		Гц			IP44	IP67	IP44
16 A	2P	50/60	20-25 В пер. тока	Нет	82301	82351	82501
	3P	50/60		Нет	82302	82352	82502
	2P	50/60	40-50 В пер. тока	12 ч	82303	82353	82503
	3P	50/60		12 ч	82304	82354	82504
	2P	100/200	20-25 / 40-50 В пер. тока	4 ч	82305	82355	82505
	3P	100/200		4 ч	82306	82356	82506
	2P	401/500		11 ч	82311	82361	82511
	3P	401/500		11 ч	82312	82362	82512
	2P	⎓	20-25 / 40-50 В пер. тока	10 ч	82313	82363	82513
32 A	2P	50/60	20-25 В пер. тока	Нет	82315	82365	82515
	3P	50/60		Нет	82316	82366	82516
	2P	50/60	40-50 В пер. тока	12 ч	82317	82367	82517
	3P	50/60		12 ч	82318	82368	82518
	2P	100/200	20-25 / 40-50 В пер. тока	4 ч	82319	82369	82519
	3P	100/200		4 ч	82320	82370	82520
	2P	401/500		11 ч	82325	82375	82525
	3P	401/500		11 ч	82326	82376	82526
	2P	⎓	20-25 / 40-50 В пер. тока	10 ч	82327	82377	82527
Технические характеристики смотрите на странице					25		

Вилки PratiKa

Вилки на сверхнизкое напряжение
Кабельные и настенные вилки

Технические характеристики

			Кабельные вилки	Настенные вилки
			PB102200	PB102242
Основные характеристики			**Служат для подачи питания при подключении к оборудованию или кабельной розетки**	**Устанавливаются на стене для подачи питания при подключении кабельной вилки**
Степень защиты	В соответствии с ГОСТ 14254-96 (МЭК 60529)	16 и 32 А	IP44	IP44
			IP67	IP67
	В соответствии с EN 62262	От внешних механических воздействий	IK08	IK08
Стойкость к воздействию огня и сверхвысоким температурам	В соответствии с ГОСТ 27483-87 (МЭК 60695-2-1)	Испытание нагретой проволокой	850°C	850°C
Материалы			Корпус из самозатухающего технического полимера	Корпус из самозатухающего технического полимера
			Штыревые контакты из никелированной латуни	Штыревые контакты из никелированной латуни
			Винты из нержавеющей стали	Винты из нержавеющей стали
Клеммное соединение			Винтовое присоединение жил кабеля	Винтовое присоединение жил кабеля

Присоединение

	Кабельные и настенные вилки		
Ном. ток	**Кабельный ввод**		**Максимальное сечение проводников**
(In)	**IP44 / IP67 Диаметр кабеля**	**IP67 Кабельный сальник**	**Одножильные и многожильные гибкие**
16 А	6 - 23 мм	PG21	4 - 10 мм²
32 А	6 - 23 мм	PG21	4 - 10 мм²

Каталожные номера кабельных вилок

Ном. ток		Ном. напряжение									
		20-25 В 50/60 Гц		40-50 В 50/60 Гц		20-25 В / 40-50 В 100-200 Гц		20-25 В / 40-50 В 401-500 Гц		20-25 В / 40-50 В ⎓	
Кол-во полюсов		2P	3P	2P	3P	2P	3P	2P	3P	2P	3P
IP44	16 А	82301	82302	82303	82304	82305	82306	82311	82312	82313	-
	32 А	82315	82316	82317	82318	82319	82320	82325	82326	82327	-
IP67	16 А	82351	82352	82353	82354	82355	82356	82361	82362	82363	-
	32 А	82365	82366	82367	82368	82369	82370	82375	82376	82377	-

Каталожные номера настенных вилок

Ном. ток		Ном. напряжение									
		20-25 В 50/60 Гц		40-50 В 50/60 Гц		20-25 В / 40-50 В 100-200 Гц		20-25 В / 40-50 В 401-500 Гц		20-25 В / 40-50 В ⎓	
Кол-во полюсов		2P	3P	2P	3P	2P	3P	2P	3P	2P	3P
IP44	16 А	82501	82502	82503	82504	82505	82506	82511	82512	82513	-
	32 А	82515	82516	82517	82518	82519	82520	82525	82526	82527	-

PGI49088
82301

PGI49080
82368

PGI49112
82501

Розетки PratiKa

Розетки на низкое напряжение

Руководство по выбору

Розетки PratiKa на токи 16 - 32 A

Ном. ток	Кол-во полюсов	Частота	Ном. напряжение	Располож. контактов (часы)	Кабельные розетки Быстрозажимное соединение		Кабельные розетки Винтовое соединение		Настенные розетки Быстрозажимное соединение	Настенные розетки Винтовое соединение
		Гц			IP44	IP67	IP44	IP67	IP44	IP44
16 A	2P + ⏚	50/60	100-130 В пер. тока	4 ч	PKY16M413	PKY16M713	PKF16M413	PKF16M713	PKY16W413	PKF16W413
	3P + ⏚	50/60		4 ч	PKY16M414	PKY16M714	PKF16M414	PKF16M714	PKY16W414	PKF16W414
	3P+N + ⏚	50/60		4 ч	PKY16M415	PKY16M715	PKF16M415	PKF16M715	PKY16W415	PKF16W415
	2P + ⏚	50/60	200-250 В пер. тока	6 ч	PKY16M423	PKY16M723	PKF16M423	PKF16M723	PKY16W423	PKF16W423
	3P + ⏚	50/60		9 ч	PKY16M424	PKY16M724	PKF16M424	PKF16M724	PKY16W424	PKF16W424
	3P+N + ⏚	50/60		9 ч	PKY16M425	PKY16M725	PKF16M425	PKF16M725	PKY16W425	PKF16W425
	2P + ⏚	50/60	380-415 В пер. тока	9 ч	PKY16M433	PKY16M733	PKF16M433	PKF16M733	PKY16W433	PKF16W433
	3P + ⏚	50/60		6 ч	PKY16M434	PKY16M734	PKF16M434	PKF16M734	PKY16W434	PKF16W434
	3P+N + ⏚	50/60		6 ч	PKY16M435	PKY16M735	PKF16M435	PKF16M735	PKY16W435	PKF16W435
	3P + ⏚	50/60	480-500 В пер. тока	7 ч	PKY16M444	PKY16M744	PKF16M444	PKF16M744	PKY16W444	PKF16W444
	3P+N + ⏚	50/60		7 ч	PKY16M445	PKY16M745	PKF16M445	PKF16M745	PKY16W445	PKF16W445
32 A	2P + ⏚	50/60	100-130 В пер. тока	4 ч	PKY32M413	PKY32M713	PKF32M413	PKF32M713	PKY32W413	PKF32W413
	3P + ⏚	50/60		4 ч	PKY32M414	PKY32M714	PKF32M414	PKF32M714	PKY32W414	PKF32W414
	3P+N + ⏚	50/60		4 ч	PKY32M415	PKY32M715	PKF32M415	PKF32M715	PKY32W415	PKF32W415
	2P + ⏚	50/60	200-250 В пер. тока	6 ч	PKY32M423	PKY32M723	PKF32M423	PKF32M723	PKY32W423	PKF32W423
	3P + ⏚	50/60		9 ч	PKY32M424	PKY32M724	PKF32M424	PKF32M724	PKY32W424	PKF32W424
	3P+N + ⏚	50/60		9 ч	PKY32M425	PKY32M725	PKF32M425	PKF32M725	PKY32W425	PKF32W425
	2P + ⏚	50/60	380-415 В пер. тока	9 ч	PKY32M433	PKY32M733	PKF32M433	PKF32M733	PKY32W433	PKF32W433
	3P + ⏚	50/60		6 ч	PKY32M434	PKY32M734	PKF32M434	PKF32M734	PKY32W434	PKF32W434
	3P+N + ⏚	50/60		6 ч	PKY32M435	PKY32M735	PKF32M435	PKF32M735	PKY32W435	PKF32W435
	3P+N + ⏚	50/60	380-440 В пер. тока	3 ч	-	PKY32M7C4	-	PKF32M7C4	-	-
	3P + ⏚	50/60	480-500 В пер. тока	7 ч	PKY32M444	PKY32M744	PKF32M444	PKF32M744	PKY32W444	PKF32W444
	3P+N + ⏚	50/60		7 ч	PKY32M445	PKY32M745	PKF32M445	PKF32M745	PKY32W445	PKF32W445
Технические характеристики смотрите на странице					28				29	

Розетки PratiKa на токи 63 - 125 A

Ном. ток	Кол-во полюсов	Частота	Ном. напряжение	Располож. контактов (часы)	Кабельные розетки Винтовое соединение	Панельные розетки Угловые Винтовое соединение	Настенные розетки С коробкой Винтовое соединение	Панельные розетки Винтовое соединение
		Гц			IP67	IP67	IP67	IP67
63 A	3P + ⏚	50/60	100-130 В пер. тока	4 ч	81476	81276	81176	81676
	3P+N + ⏚	50/60		4 ч	81477	81277	81177	81677
	2P + ⏚	50/60	200-250 В пер. тока	6 ч	81478	81278	81178	81678
	3P + ⏚	50/60		9 ч	81479	81279	81179	81679
	3P+N + ⏚	50/60		9 ч	81480	81280	81180	81680
	3P + ⏚	50/60	380-415 В пер. тока	6 ч	81482	81282	81182	81682
	3P+N + ⏚	50/60		6 ч	81483	81283	81183	81683
	3P + ⏚	50/60	480-500 В пер. тока	7 ч	81485	81285	81185	81685
	3P+N + ⏚	50/60		7 ч	81486	81286	81186	81686
125 A	3P + ⏚	50/60	100-130 В пер. тока	4 ч	81488	81288	81188	81688
	3P+N + ⏚	50/60		4 ч	81489	81289	81189	81689
	2P + ⏚	50/60	200-250 В пер. тока	6 ч	81490	81290	81190	81690
	3P + ⏚	50/60		9 ч	81491	81291	81191	81691
	3P+N + ⏚	50/60		9 ч	81492	81292	81192	81692
	3P + ⏚	50/60	380-415 В пер. тока	6 ч	81494	81294	81194	81694
	3P+N + ⏚	50/60		6 ч	81495	81295	81195	81695
	3P + ⏚	50/60	480-500 В пер. тока	7 ч	81497	81297	81197	81697
	3P+N + ⏚	50/60		7 ч	81498	81298	81198	81698
Технические характеристики смотрите на странице					28	29	30	33

	Настенные розетки с коробкой		Панельные розетки Угловые				Панельные розетки Угловые			
	Винтовое соединение		Быстрозажимное соединение		Быстрозажимное соединение		Винтовое соединение		Винтовое соединение	
IP67	IP44	IP67	IP44	IP67	IP44	IP67	IP44	IP67	IP44	IP67
PKF16W713	83101	83151	PKY16F413	PKY16F713	PKY16G413	PKY16G713	PKF16F413	PKF16F713	PKF16G413	PKF16G713
PKF16W714	83102	83152	PKY16F414	PKY16F714	PKY16G414	PKY16G714	PKF16F414	PKF16F714	PKF16G414	PKF16G714
PKF16W715	83103	83153	PKY16F415	PKY16F715	PKY16G415	PKY16G715	PKF16F415	PKF16F715	PKF16G415	PKF16G715
PKF16W723	83104	83154	PKY16F423	PKY16F723	PKY16G423	PKY16G723	PKF16F423	PKF16F723	PKF16G423	PKF16G723
PKF16W724	83105	83155	PKY16F424	PKY16F724	PKY16G424	PKY16G724	PKF16F424	PKF16F724	PKF16G424	PKF16G724
PKF16W725	83106	83156	PKY16F425	PKY16F725	PKY16G425	PKY16G725	PKF16F425	PKF16F725	PKF16G425	PKF16G725
PKF16W733	83107	83157	PKY16F433	PKY16F733	PKY16G433	PKY16G733	PKF16F433	PKF16F733	PKF16G433	PKF16G733
PKF16W734	83108	83158	PKY16F434	PKY16F734	PKY16G434	PKY16G734	PKF16F434	PKF16F734	PKF16G434	PKF16G734
PKF16W735	83109	83159	PKY16F435	PKY16F735	PKY16G435	PKY16G735	PKF16F435	PKF16F735	PKF16G435	PKF16G735
PKF16W744	83111	83161	PKY16F444	PKY16F744	PKY16G444	PKY16G744	PKF16F444	PKF16F744	PKF16G444	PKF16G744
PKF16W745	83112	83162	PKY16F445	PKY16F745	PKY16G445	PKY16G745	PKF16F445	PKF16F745	PKF16G445	PKF16G745
PKF32W713	83113	83163	PKY32F413	PKY32F713	PKY32G413	PKY32G713	PKF32F413	PKF32F713	PKF32G413	PKF32G713
PKF32W714	83114	83164	PKY32F414	PKY32F714	PKY32G414	PKY32G714	PKF32F414	PKF32F714	PKF32G414	PKF32G714
PKF32W715	83115	83165	PKY32F415	PKY32F715	PKY32G415	PKY32G715	PKF32F415	PKF32F715	PKF32G415	PKF32G715
PKF32W723	83116	83166	PKY32F423	PKY32F723	PKY32G423	PKY32G723	PKF32F423	PKF32F723	PKF32G423	PKF32G723
PKF32W724	83117	83167	PKY32F424	PKY32F724	PKY32G424	PKY32G724	PKF32F424	PKF32F724	PKF32G424	PKF32G724
PKF32W725	83118	83168	PKY32F425	PKY32F725	PKY32G425	PKY32G725	PKF32F425	PKF32F725	PKF32G425	PKF32G725
PKF32W733	83119	83169	PKY32F433	PKY32F733	PKY32G433	PKY32G733	PKF32F433	PKF32F733	PKF32G433	PKF32G733
PKF32W734	83120	83170	PKY32F434	PKY32F734	PKY32G434	PKY32G734	PKF32F434	PKF32F734	PKF32G434	PKF32G734
PKF32W735	83121	83171	PKY32F435	PKY32F735	PKY32G435	PKY32G735	PKF32F435	PKF32F735	PKF32G435	PKF32G735
PKF32W7C4	-	81199	-	PKY32F7C4	-	PKY32G7C4	-	PKF32F7C4	-	PKF32G7C4
PKF32W744	83123	83173	PKY32F444	PKY32F744	PKY32G444	PKY32G744	PKF32F444	PKF32F744	PKF32G444	PKF32G744
PKF32W745	83124	83174	PKY32F445	PKY32F745	PKY32G445	PKY32G745	PKF32F445	PKF32F745	PKF32G445	PKF32G745
30			32				33			

Структура условного наименования промышленных розеток PratiKa

PKY 16 M 4 2 3

Тип соединения
PKY = быстрозажимное
PKF = винтовое

Ном. ток, А
16
32

Исполнение
M = кабельная
F = панельная, угловая
G = панельная
W = настенная

Степень защиты
4 = IP44
7 = IP67

Напряжение
1 = 110 В
2 = 220 В
3 = 380 В
4 = 480 В
C = для контейнеров

Кол-во полюсов
3 = 2P + ⏚
4 = 3P + ⏚
5 = 3P+N + ⏚

Розетки PratiKa

Розетки на низкое напряжение

Кабельные розетки

Технические характеристики

			Быстрозажимное соединение	Винтовое соединение
Основные характеристики			**Предназначены для подачи электропитания на стационарное или подвижное оборудование через гибкий кабель**	
Степень защиты	В соответствии с ГОСТ 14254-96 (МЭК 60529)	16 и 32 А	IP44	IP44
			IP67	IP67
		63 и 125 А	-	IP67
	В соответствии с EN 62262	От внешних механических воздействий	IK08	IK08
Управляющий контакт			-	В вилках на 63 и 125 А
Стойкость к воздействию огня и сверхвысоким температурам	В соответствии с ГОСТ 27483-87 (МЭК 60695-2-1)	Испытание нагретой проволокой	850°C	850°C
Материалы			Корпус из самозатухающего технического полимера	Корпус из самозатухающего технического полимера
			Гнездовые контакты из латуни	■ Латунные гнездовые контакты для гаммы PratiKa ■ Никелированные латунные гнездовые контакты для гаммы PratiKa
			Пружины и контакты зажимов из нержавеющей стали	Пружины и контакты зажимов из нержавеющей стали
Клеммное соединение			Быстрое безвинтовое присоединение жил кабеля без необходимости зачистки проводника	Винтовое присоединение жил кабеля

Присоединение

	Быстрозажимное соединение		Винтовое соединение		
Ном. ток	**Кабельный ввод**	**Макс. сечение проводников**	**Кабельный ввод**		**Макс. сечение проводников**
(In)	**IP44/IP67 Кабельный ввод и зажим, Ø кабеля**	**Согласно ГОСТ Р 51323.1-99 (МЭК 60309-1-99/A1) и ГОСТ Р 51323.2-99 (МЭК 60309-2/A1) Многожильные гибкие**	**IP44/IP67 Кабельный ввод и зажим, Ø кабеля**	**IP67 Кабельный сальник**	**Одножильные жесткие / многожильные гибкие**
16 А	8 - 15 мм	1 - 2.5 мм²	8 - 15 мм	-	1 - 4 мм²
32 А	11.5 - 21 мм	2.5 - 6 мм²	11.5 - 21 мм	-	2.5 - 10 мм²
63 А	-	-	-	17 - 31 мм / PG36	6 - 25 мм²
125 А	-	-	-	26 - 48 мм / PG48	16 - 70 мм²

Каталожные номера кабельных розеток

Ном. ток		Ном. напряжение											
		100 - 130 В пер. тока			200 - 250 В пер. тока			380 - 415 В пер. тока			480 - 500 В пер. тока		
Кол-во полюсов		**2P + ⏚**	**3P + ⏚**	**3P+N + ⏚**	**2P + ⏚**	**3P + ⏚**	**3P+N + ⏚**	**2P + ⏚**	**3P + ⏚**	**3P+N + ⏚**	**2P + ⏚**	**3P + ⏚**	**3P+N + ⏚**
Быстрозажимное соединение													
IP44	16 А	**PKY16M413**	**PKY16M414**	**PKY16M415**	**PKY16M423**	**PKY16M424**	**PKY16M425**	**PKY16M433**	**PKY16M434**	**PKY16M435**	**-**	**PKY16M444**	**PKY16M445**
	32 А	**PKY32M413**	**PKY32M414**	**PKY32M415**	**PKY32M423**	**PKY32M424**	**PKY32M425**	**PKY32M433**	**PKY32M434**	**PKY32M435**	**-**	**PKY32M444**	**PKY32M445**
IP67	16 А	**PKY16M713**	**PKY16M714**	**PKY16M715**	**PKY16M723**	**PKY16M724**	**PKY16M725**	**PKY16M733**	**PKY16M734**	**PKY16M735**	**-**	**PKY16M744**	**PKY16M745**
	32 А	**PKY32M713**	**PKY32M714**	**PKY32M715**	**PKY32M723**	**PKY32M724**	**PKY32M725**	**PKY32M733**	**PKY32M734**	**PKY32M735**	**-**	**PKY32M744**	**PKY32M745**
Винтовое соединение													
IP44	16 А	**PKF16M413**	**PKF16M414**	**PKF16M415**	**PKF16M423**	**PKF16M424**	**PKF16M425**	**PKF16M433**	**PKF16M434**	**PKF16M435**	**-**	**PKF16M444**	**PKF16M445**
	32 А	**PKF32M413**	**PKF32M414**	**PKF32M415**	**PKF32M423**	**PKF32M424**	**PKF32M425**	**PKF32M433**	**PKF32M434**	**PKF32M435**	**-**	**PKF32M444**	**PKF32M445**
IP67	16 А	**PKF16M713**	**PKF16M714**	**PKF16M715**	**PKF16M723**	**PKF16M724**	**PKF16M725**	**PKF16M733**	**PKF16M734**	**PKF16M735**	**-**	**PKF16M744**	**PKF16M745**
	32 А	**PKF32M713**	**PKF32M714**	**PKF32M715**	**PKF32M723**	**PKF32M724**	**PKF32M725**	**PKF32M733**	**PKF32M734**	**PKF32M735**	**-**	**PKF32M744**	**PKF32M745**
	63 А	**-**	**81476**	**81477**	**81478**	**81479**	**81480**	**-**	**81482**	**81483**	**-**	**81485**	**81486**
	125 А	**-**	**81488**	**81489**	**81490**	**81491**	**81492**	**-**	**81494**	**81495**	**-**	**81497**	**81498**

PKY16M423

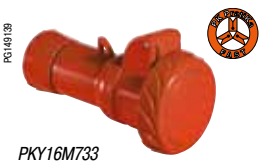
PKY16M733

PKF16M423

PKF16M733

81495

Розетки PratiKa

Розетки на низкое напряжение

Настенные розетки

Технические характеристики

			Быстрозажимное соединение	Винтовое соединение
Основные характеристики			**Устанавливаются на стене для подачи питания при подключении кабельной вилки**	
Степень защиты	В соответствии с ГОСТ 14254-96 (МЭК 60529)	16 и 32 А	IP44	IP44
			-	IP67
	В соответствии с EN 62262	От внешних механических воздействий	IK08	IK08
Стойкость к воздействию огня и сверхвысоким температурам	В соответствии с ГОСТ 27483-87 (МЭК 60695-2-1)	Испытание нагретой проволокой	750°C	750°C
Материалы			Корпус из самозатухающего технического полимера	Корпус из самозатухающего технического полимера
			Гнездовые контакты из латуни	Гнездовые контакты из латуни
			Винты, пружины и контакты зажимов из нержавеющей стали	Винты, пружины и контакты зажимов из нержавеющей стали
Клеммное соединение			Быстрое безвинтовое присоединение жил кабеля без необходимости зачистки проводника	Винтовое присоединение жил кабеля

Присоединение

	Быстрозажимное соединение			Винтовое соединение		
Ном. ток	**Диаметр кабеля**	**Кабельный ввод сверху**	**Макс. сечение проводников**	**Диаметр кабеля**	**Кабельный ввод сверху**	**Макс. сечение проводников**
(In)		**IP44**	**Согласно ГОСТ Р 51323.1-99 (МЭК 60309-1-99/А1) и ГОСТ Р 51323.2-99 (МЭК 60309-2/А1) Многожильные гибкие**		**IP44 / IP67**	**Одножильные жесткие / многожильные гибкие**
16 А	Макс. 21,0 мм	Гайка М25	1 - 2.5 мм²	Макс. 21,0 мм	Гайка М25 и кабельный сальник	1 - 4 мм²
32 А			2.5 - 6 мм²			2.5 - 10 мм²

Каталожные номера настенных розеток

Ном. ток		Ном. напряжение											
		100 - 130 В пер. тока			200 - 250 В пер. тока			380 - 415 В пер. тока			480 - 500 В пер. тока		
Кол-во полюсов		2P + ⏚	3P + ⏚	3P+N + ⏚	2P + ⏚	3P + ⏚	3P+N + ⏚	2P + ⏚	3P + ⏚	3P+N + ⏚	2P + ⏚	3P + ⏚	3P+N + ⏚
Быстрозажимное соединение													
IP44	16 А	PKY16W413	PKY16W414	PKY16W415	PKY16W423	PKY16W424	PKY16W425	PKY16W433	PKY16W434	PKY16W435	-	PKY16W444	PKY16W445
	32 А	PKY32W413	PKY32W414	PKY32W415	PKY32W423	PKY32W424	PKY32W425	PKY32W433	PKY32W434	PKY32W435	-	PKY32W444	PKY32W445
Винтовое соединение													
IP44	16 А	PKF16W413	PKF16W414	PKF16W415	PKF16W423	PKF16W424	PKF16W425	PKF16W433	PKF16W434	PKF16W435	-	PKF16W444	PKF16W445
	32 А	PKF32W413	PKF32W414	PKF32W415	PKF32W423	PKF32W424	PKF32W425	PKF32W433	PKF32W434	PKF32W435	-	PKF32W444	PKF32W445
IP67	16 А	PKF16W713	PKF16W714	PKF16W715	PKF16W723	PKF16W724	PKF16W725	PKF16W733	PKF16W734	PKF16W735	-	PKF16W744	PKF16W745
	32 А	PKF32W713	PKF32W714	PKF32W715	PKF32W723	PKF32W724	PKF32W725	PKF32W733	PKF32W734	PKF32W735	-	PKF32W744	PKF32W745

PKY32W435

PKF16W434

Розетки PratiKa

Розетки на низкое напряжение

Настенные розетки с коробкой

Технические характеристики

			Винтовое соединение
			PB102236 PG149143
Основные характеристики			**Устанавливаются на стене для подачи питания при подключении кабельной вилки**
Степень защиты	В соответствии с ГОСТ 14254-96 (МЭК 60529)	16 и 32 А	IP44
			IP67
		63 А и 125 А	IP67
	В соответствии с EN 62262	От внешних механических воздействий	IK08
Управляющий контакт			В вилках на 63 и 125 А
Стойкость к воздействию огня и сверхвысоким температурам	В соответствии с ГОСТ 27483-87 (МЭК 60695-2-1)	Испытание нагретой проволокой	850°C
Материалы			Корпус из самозатухающего технического полимера
			Гнездовые контакты из никелированной латуни
			Винты, пружины и контакты зажимов из нержавеющей стали
Клеммное соединение			Винтовое присоединение жил кабеля

Присоединение

	Винтовое соединение		
Ном. ток	**Кабельный ввод сверху и снизу**		**Максимальное сечение проводников**
(In)	**IP44 / IP67 Диаметр кабеля**	**IP67 Кабельный сальник**	**Одножильные и многожильные**
16 А	8 - 15 мм	PG16 (PG21 5P)	1 - 4 мм²
32 А	11.5 - 21 мм	PG21	2.5 - 10 мм²
63 А	-	PG36	6 - 25 мм²
125 А	-	PG48	16 - 70 мм²

Каталожные номера настенных розеток с коробкой

Ном. ток		Ном. напряжение											
		100 - 130 В пер. тока			200 - 250 В пер. тока			380 - 415 В пер. тока			480 - 500 В пер. тока		
Кол-во полюсов		2P + ⏚	3P + ⏚	3P+N + ⏚	2P + ⏚	3P + ⏚	3P+N + ⏚	2P + ⏚	3P + ⏚	3P+N + ⏚	2P + ⏚	3P + ⏚	3P+N + ⏚
IP44	16 А	83101	83102	83103	83104	83105	83106	83107	83108	83109	-	83111	83112
	32 А	83113	83114	83115	83116	83117	83118	83119	83120	83121	-	83123	83124
IP67	16 А	83151	83152	83153	83154	83155	83156	83157	83158	83159	-	83161	83162
	32 А	83163	83164	83165	83166	83167	83168	83169	83170	83171	-	83173	83174
	63 А	-	81176	81177	81178	81179	81180	-	81182	81183	-	81185	81186
	125 А	-	81188	81189	81190	81191	81192	-	81194	81195	-	81197	81198

PG149166

83104

PG149171

83171

PG149143

81195

Розетки PratiKa

Розетки на низкое напряжение

Настенная установочная коробка панельных розеток

Технические характеристики

			Установочная коробка
			PB102314
Основные характеристики			**Устанавливается на стене для подачи питания при подключении кабельной вилки. В коробку устанавливается панельная розетка PratiKa, как с винтовым, так и с быстрозажимным соединением. Коробка крепится к стене и служит для подключения горизонтально направленного кабеля**
Степень защиты	В соответствии с ГОСТ 14254-96 (МЭК 60529)	16 и 32 А	IP44
			IP67 (установочная коробка + панельная розетка)
	В соответствии с EN 62262	От внешних механических воздействий	IK09
Управляющий контакт			В вилках на 63 и 125 А
Стойкость к воздействию огня и сверхвысоким температурам	В соответствии с ГОСТ 27483-87 (МЭК 60695-2-1)	Испытание нагретой проволокой	850°C
Материалы			Корпус из самозатухающего технического полимера
			Винты из нержавеющей стали

Присоединение

	Установочная коробка	
Ном. ток	**Кабельный ввод сверху и снизу**	
(In)	**IP44/IP67**	**Диаметр кабеля**
16 А и 32 А	M25	Макс. 21 мм
	Кабель можно ввести через отверстие (M20, M25 или M32), проделываемое в нижней части корпуса. Пластиковый сальник M25 для ввода кабеля, IP67	

PB102315

PKZ100 *PKZ085*

Каталожные номера настенных установочных коробок

Описание	№ по каталогу
Позволяет установить розетку (16 А: 3 или 4 полюса) с фланцем 65 x 85 мм	**PKZ085**
Позволяет установить розетку (16 А: на 5 полюсов; 32 А: на 3, 4 или 5 полюсов) с фланцем 90 x 100 мм	**PKZ100**
Кабельный сальник	
M25	**PKZ025**
M32	**PKZ032**

PB102317 PG140211 PB102316

Пример

PK2100 + PKY16G734

Розетки PratiKa

Розетки на низкое напряжение

Прямые и угловые панельные розетки

Технические характеристики

			Быстрозажимное соединение	
			Угловые	Прямые
Основные характеристики			**Могут устанавливаться на плате, панели или корпусе машины для подачи электропитания при подключении кабельной вилки**	
Степень защиты	В соответствии с ГОСТ 14254-96 (МЭК 60529)	16 и 32 А	IP44	IP44
			IP67	IP67
	В соответствии с EN 62262	От внешних механических воздействий	IK08	IK08
Стойкость к воздействию огня и сверхвысоким температурам	В соответствии с ГОСТ 27483-87 (МЭК 60695-2-1)	Испытание нагретой проволокой	850°C	850°C
Размеры фланца	16 А	2P + ⏚	65 x 85 мм	65 x 85 мм
		3P + ⏚	65 x 85 мм	65 x 85 мм
		3P+N + ⏚	90 x 100 мм	90 x 100 мм
	32 А	2P + ⏚	90 x 100 мм	90 x 100 мм
		3P + ⏚	90 x 100 мм	90 x 100 мм
		3P+N + ⏚	90 x 100 мм	90 x 100 мм
Материалы			Корпус из самозатухающего технического полимера	Корпус из самозатухающего технического полимера
			Гнездовые контакты из латуни	Гнездовые контакты из латуни
			Пружины и контакты зажимов из нержавеющей стали	Пружины и контакты зажимов из нержавеющей стали
Клеммное соединение			Быстрое безвинтовое присоединение жил кабеля без необходимости зачистки проводника	Быстрое безвинтовое присоединение жил кабеля без необходимости зачистки проводника

Присоединение

	Быстрозажимное соединение	
	Угловые	Прямые
Ном. ток	**Максимальное сечение проводников**	
(In)	**Согласно ГОСТ Р 51323.1-99 (МЭК 60309-1-99/А1) и ГОСТ Р 51323.2-99 (МЭК 60309-2/А1) Многожильные гибкие**	
16 А	1 - 2.5 мм²	1 - 2.5 мм²
32 А	2.5 - 6 мм²	2.5 - 6 мм²

Каталожные номера панельных розеток

Ном. ток		Ном. напряжение											
		100 - 130 В пер. тока			200 - 250 В пер. тока			380 - 415 В пер. тока			480 - 500 В пер. тока		
Кол-во полюсов		2P + ⏚	3P + ⏚	3P+N + ⏚	2P + ⏚	3P + ⏚	3P+N + ⏚	2P + ⏚	3P + ⏚	3P+N + ⏚	2P + ⏚	3P + ⏚	3P+N + ⏚
Быстрозажимное соединение, угловые													
IP44	16 А	PKY16F413	PKY16F414	PKY16F415	PKY16F423	PKY16F424	PKY16F425	PKY16F433	PKY16F434	PKY16F435	-	PKY16F444	PKY16F445
	32 А	PKY32F413	PKY32F414	PKY32F415	PKY32F423	PKY32F424	PKY32F425	PKY32F433	PKY32F434	PKY32F435	-	PKY32F444	PKY32F445
IP67	16 А	PKY16F713	PKY16F714	PKY16F715	PKY16F723	PKY16F724	PKY16F725	PKY16F733	PKY16F734	PKY16F735	-	PKY16F744	PKY16F745
	32 А	PKY32F713	PKY32F714	PKY32F715	PKY32F723	PKY32F724	PKY32F725	PKY32F733	PKY32F734	PKY32F735	-	PKY32F744	PKY32F745
Быстрозажимное соединение, прямые													
IP44	16 А	PKY16G413	PKY16G414	PKY16G415	PKY16G423	PKY16G424	PKY16G425	PKY16G433	PKY16G434	PKY16G435	-	PKY16G444	PKY16G445
	32 А	PKY32G413	PKY32G414	PKY32G415	PKY32G423	PKY32G424	PKY32G425	PKY32G433	PKY32G434	PKY32G435	-	PKY32G444	PKY32G445
IP67	16 А	PKY16G713	PKY16G714	PKY16G715	PKY16G723	PKY16G724	PKY16G725	PKY16G733	PKY16G734	PKY16G735	-	PKY16G744	PKY16G745
	32 А	PKY32G713	PKY32G714	PKY32G715	PKY32G723	PKY32G724	PKY32G725	PKY32G733	PKY32G734	PKY32G735	-	PKY32G744	PKY32G745

PKY16F423

PKY32F734

PKY16G423

PKY32G734

Розетки PratiKa

Розетки на низкое напряжение

Прямые и угловые панельные розетки

Технические характеристики

			Винтовое соединение Угловые	Прямые
			PB102199	PB102234
Основные характеристики			**Могут устанавливаться на плате, панели или корпусе машины для подачи электропитания при подключении кабельной вилки**	
Степень защиты	В соответствии с ГОСТ 14254-96 (МЭК 60529)	16 и 32 А	IP44	IP44
			IP67	IP67
		63 и 125 А	IP67	IP67
	В соответствии с EN 62262	От внешних механических воздействий	IK08	IK08
Управляющий контакт			В вилках на 63 и 125 А	В вилках на 63 и 125 А
Стойкость к воздействию огня и сверхвысоким температурам	В соответствии с ГОСТ 27483-87 (МЭК 60695-2-1)	Испытание нагретой проволокой	850°C	850°C
Размеры фланца (IP44 - IP67)	16 А	2P + ⏚, 3P + ⏚	65 x 85 мм	65 x 85 мм
		3P+N + ⏚	90 x 100 мм	90 x 100 мм
	32 А		90 x 100 мм	90 x 100 мм
	63 А		100 x 107 мм	100 x 107 мм
	125 А		110 x 114 мм	110 x 114 мм
Материалы			Корпус из самозатухающего технического полимера	Корпус из самозатухающего технического полимера
			Гнездовые контакты из латуни в изделиях на 16 и 32 А	-
			Никелированные латунные гнездовые контакты для изделий на токи 63 и 125 А	
			Пружины и контакты зажимов из нержавеющей стали	Пружины и контакты зажимов из нержавеющей стали
Клеммное соединение			Винтовое присоединение жил кабеля	Винтовое присоединение жил кабеля

Присоединение

	Винтовое соединение Угловые	Прямые
Ном. ток	**Максимальное сечение проводников**	
(In)	**Одножильные жесткие / многожильные гибкие**	
16 А	1 - 4 мм²	1 - 4 мм²
32 А	2.5 - 10 мм²	2.5 - 10 мм²
63 А	6 - 25 мм²	6 - 25 мм²
125 А	16 - 70 мм²	16 - 70 мм²

Каталожные номера панельных розеток

Ном. ток		Ном. напряжение											
		100 - 130 В пер. тока			200 - 250 В пер. тока			380 - 415 В пер. тока			480 - 500 В пер. тока		
Кол-во полюсов		2P + ⏚	3P + ⏚	3P+N + ⏚	2P + ⏚	3P + ⏚	3P+N + ⏚	2P + ⏚	3P + ⏚	3P+N + ⏚	2P + ⏚	3P + ⏚	3P+N + ⏚
Винтовое соединение, угловые													
IP44	16 А	PKF16F413	PKF16F414	PKF16F415	PKF16F423	PKF16F424	PKF16F425	PKF16F433	PKF16F434	PKF16F435	-	PKF16F444	PKF16F445
	32 А	PKF32F413	PKF32F414	PKF32F415	PKF32F423	PKF32F424	PKF32F425	PKF32F433	PKF32F434	PKF32F435	-	PKF32F444	PKF32F445
IP67	16 А	PKF16F713	PKF16F714	PKF16F715	PKF16F723	PKF16F724	PKF16F725	PKF16F733	PKF16F734	PKF16F735	-	PKF16F744	PKF16F745
	32 А	PKF32F713	PKF32F714	PKF32F715	PKF32F723	PKF32F724	PKF32F725	PKF32F733	PKF32F734	PKF32F735	-	PKF32F744	PKF32F745
	63 А	-	81276	81277	81278	81279	81280	-	81282	81283	-	81285	81286
	125 А	-	81288	81289	81290	81291	81292	-	81294	81295	-	81297	81298
Винтовое соединение, прямые													
IP44	16 А	PKF16G413	PKF16G414	PKF16G415	PKF16G423	PKF16G424	PKF16G425	PKF16G433	PKF16G434	PKF16G435	-	PKF16G444	PKF16G445
	32 А	PKF32G413	PKF32G414	PKF32G415	PKF32G423	PKF32G424	PKF32G425	PKF32G433	PKF32G434	PKF32G435	-	PKF32G444	PKF32G445
IP67	16 А	PKF16G713	PKF16G714	PKF16G715	PKF16G723	PKF16G724	PKF16G725	PKF16G733	PKF16G734	PKF16G735	-	PKF16G744	PKF16G745
	32 А	PKF32G713	PKF32G714	PKF32G715	PKF32G723	PKF32G724	PKF32G725	PKF32G733	PKF32G734	PKF32G735	-	PKF32G744	PKF32G745
	63 А	-	81676	81677	81678	81679	81680	-	81682	81683	-	81685	81686
	125 А	-	81688	81689	81690	81691	81692	-	81694	81695	-	81697	81698

PG149174
PKF16F423

PG149179
PKF32F734

PG149183
81283

PG149186
PKF16G423

PG149191
PKF32G734

PG149195
81683

Розетки PratiKa

Розетки на низкое напряжение

Разветвители

Технические характеристики

			Разветвители
			PB102236
Основные характеристики			**В промышленных условиях разветвители разрешается использовать временно и только в местах, где отсутствует опасность взрыва или пожара**
Степень защиты	В соответствии с ГОСТ 14254-96 (МЭК 60529)	16 и 32 А	IP44
			IP67
	В соответствии с EN 62262	От внешних механических воздействий	IK08
Горящие светодиоды указывают на присутствие напряжения на фазах каждой вилки и не связаны с функциями защиты			Чтобы снять напряжение для выполнения работ или обслуживания, следует отключить коммутационный аппарат в распределительном щите
Стойкость к воздействию огня и сверхвысоким температурам	В соответствии с ГОСТ 27483-87 (МЭК 60695-2-1)	Испытание нагретой проволокой	850°C
Испытаны на соответствие требованиям стандартов			МЭК 60309-1, МЭК 60309-2 и МЭК 60309-4
Материалы			Корпус из самозатухающего технического полимера
			Штыревые контакты из никелированной латуни
			Гнездовые контакты из латуни
			Винты из нержавеющей стали

Каталожные номера двойных разветвителей

Вход: вилка			Выход: розетки				
Ном. ток	**Кол-во полюсов**	**Ном. напряжение**	**Кол-во розеток**	**Ном. ток**	**Кол-во полюсов**	**Ном. напряжение**	
IP44 16 А	2P + ⏚	**100 - 130 В пер. тока**	2	16 А	2P + ⏚	**100 - 130 В пер. тока**	**PKZM401**
		200 - 250 В пер. тока	2	16 А	2P + ⏚	**200 - 250 В пер. тока**	**PKZM403**
		380 - 415 В пер. тока	2	16 А	2P + ⏚	**380 - 415 В пер. тока**	**PKZM405**
	3P + ⏚		2	16 А	3P + ⏚		**PKZM406**
IP67 16 А	2P + ⏚	**100 - 130 В пер. тока**	2	16 А	2P + ⏚	**100 - 130 В пер. тока**	**PKZM701**
		200 - 250 В пер. тока	2	16 А	2P + ⏚	**200 - 250 В пер. тока**	**PKZM703**
		380 - 415 В пер. тока	2	16 А	2P + ⏚	**380 - 415 В пер. тока**	**PKZM705**
	3P + ⏚		2	16 А	3P + ⏚		**PKZM706**

Каталожные номера многофункциональных тройников

Вход: вилка			Выход: розетки				
Ном. ток	**Кол-во полюсов**	**Ном. напряжение**	**Кол-во розеток**	**Ном. ток**	**Кол-во полюсов**	**Ном. напряжение**	
IP44 16 А	2P + ⏚	**100 - 130 В пер. тока**	3	16 А	2P + ⏚	**100 - 130 В пер. тока**	**PKZM407**
		200 - 250 В пер. тока	3	16 А	2P + ⏚	**200 - 250 В пер. тока**	**PKZM409**
	3P + ⏚	**380 - 415 В пер. тока**	3	16 А	3P + ⏚	**380 - 415 В пер. тока**	**PKZM412**
32 А	3P+N + ⏚		2	16 А	2P + ⏚	**200 - 250 В пер. тока**	**PKZM413**
			1	32 А	3P+N + ⏚	**380 - 415 В пер. тока**	
IP67 16 А	2P + ⏚	**100 - 130 В пер. тока**	3	16 А	2P + ⏚	**100 - 130 В пер. тока**	**PKZM707**
		200 - 250 В пер. тока	3	16 А	2P + ⏚	**200 - 250 В пер. тока**	**PKZM709**
	3P + ⏚	**380 - 415 В пер. тока**	3	16 А	2P + ⏚	**380 - 415 В пер. тока**	**PKZM712**
32 А	3P+N + ⏚		2	16 А	3P + ⏚	**200 - 250 В пер. тока**	**PKZM713**
			1	32 А	3P+N + ⏚	**380 - 415 В пер. тока**	

PB102187

PKZM403

PB102188

PKZM712

Розетки PratiKa

Розетки на низкое напряжение

Панельные розетки бытового назначения

Функции

Эти розетки доступны в исполнении для монтажа на панели, и могут устанавливаться напрямую в щитки Kaedra или в настенные установочные коробки.

Технические характеристики

Основные характеристики			
Степень защиты	В соответствии с ГОСТ 14254-96 (МЭК 60529)		IP54 и IP65
	В соответствии с EN 62262	От внешних механических воздействий	IK09
Стойкость к воздействию огня и сверхвысоким температурам	В соответствии с ГОСТ 27483-87 (МЭК 60695-2-1)	Испытание нагретой проволокой	850°C
Материалы			Корпус из самозатухающего технического полимера
			Пружины и контакты зажимов из нержавеющей стали
			Подпружиненные крышки
Цвета			Синий или серый (RAL 7035)

PB102189

81141

PB102191

PB102193

PKS52B

PB102194

PKS61B

DB113097

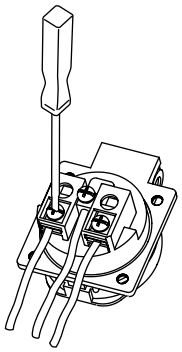

PKS51G
Исполнение винтовыми зажимами, затягиваемыми сзади

DB113096

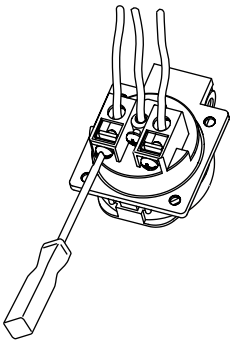

PKS52G
Исполнение винтовыми зажимами, затягиваемыми сбоку

Каталожные номера панельных розеток бытового назначения с фланцем 65 x 85 мм, IP65

Ном. ток	Ном. напряж.	Тип	Кол-во розеток	№ по кат., серые
	250 В пер. тока			
Кол-во полюсов	2P + ⏚	Соответствие стандартам		
		Германии	1	81141

Каталожные номера панельных розеток бытового назначения с фланцем 50 x 50 мм, IP54

Ном. ток	Ном. напряж.	Тип	№ по каталогу		
	250 В пер. тока				
Кол-во полюсов	2P + ⏚	Соответствие стандартам	Серый	Синий	Черный
Винтовое соединение, затягиваемое сзади					
10 - 16 A		Германии	PKS51G	PKS51B	PKS51N
Винтовое соединение, затягиваемое сбоку					
10 - 16 A		Германии	PKS52G	PKS52B	PKS52N

Каталожные номера панельных розеток бытового назначения с фланцем 65 x 85 мм, IP54

Ном. ток	Ном. напряж.	Тип	№ по каталогу		
	250 В пер. тока				
Кол-во полюсов	2P + ⏚	Соответствие стандартам	Серый	Синий	Черный
Винтовое соединение, затягиваемое сзади					
10 - 16 A		Германии	PKS61G	PKS61B	PKS61N
Винтовое соединение, затягиваемое сбоку					
10 - 16 A		Германии	PKS62G	PKS62B	PKS62N

Розетки PratiKa

Розетки на сверхнизкое напряжение

Руководство по выбору

Розетки 16 - 32 A

Ном. ток	Кол-во полюсов	Час-тота	Ном. напряжение	Положение дополнит. ориентирующего элемента	Кабельные розетки	
		Гц			IP44	IP67
16 A	2P	50/60	20-25 В	Нет	82401	82451
	3P	50/60		Нет	82402	82452
	2P	50/60	40-50 В	12 ч	82403	82453
	3P	50/60		12 ч	82404	82454
	2P	100/200	20-25 / 40-50 В	4 ч	82405	82455
	3P	100/200		4 ч	82406	82456
	2P	401/500		11 ч	82411	82461
	3P	401/500		11 ч	82412	82462
	2P	---	20-25 / 40-50 В	10 ч	82413	82463
32 A	2P	50/60	20-25 В	Нет	82415	82465
	3P	50/60		Нет	82416	82466
	2P	50/60	40-50 В	12 ч	82417	82467
	3P	50/60		12 ч	82418	82468
	2P	100/200	20-25 / 40-50 В	4 ч	82419	82469
	3P	100/200		4 ч	82420	82470
	2P	401/500		11 ч	82425	82475
	3P	401/500		11 ч	82426	82476
	2P	---	20-25 / 40-50 В	10 ч	82427	82477
Технические характеристики смотрите на странице					38	

Розетки с безопасным разделительным трансформатором

Ном. мощность	Ном. напряжение		Unika: Количество и тип розеток	Панельные		Настенные	
	Первичная обмотка	Вторичная обмотка		IP44	IP65	IP44	IP65
160 ВА	230 В	24 В	1 x 2P 16 A	82026	82076	83026	83076
	400 В	24 В	1 x 2P 16 A	82027	82077	83027	83077
	230 В	24 В	-	-	-	-	-
	400 В	24 В	-	-	-	-	-
Технические характеристики смотрите на странице				44			

	Панельные розетки, прямые **С фланцем 65 x 65 мм**		**Настенные розетки**	
	IP44	**IP67**	**IP44**	**IP67**
	82901	**82951**	**82101**	**82151**
	82902	**82952**	**82102**	**82152**
	82903	**82953**	**82103**	**82153**
	82904	**82954**	**82104**	**82154**
	82905	**82955**	**82105**	**82155**
	82906	**82956**	**82106**	**82156**
	82911	**82961**	**82111**	**82161**
	82912	**82962**	**82112**	**82162**
	82913	**82963**	**82113**	**82163**
	82915	**82965**	**82115**	**82165**
	82916	**82966**	**82116**	**82166**
	82917	**82967**	**82117**	**82167**
	82918	**82968**	**82118**	**82168**
	82919	**82969**	**82119**	**82169**
	82920	**82970**	**82120**	**82170**
	82925	**82975**	**82125**	**82175**
	82926	**82976**	**82126**	**82176**
	82927	**82977**	**82127**	**82177**
	39			

	Isoblock		
	Количество **и тип розеток**	**Настенные**	
		IP65	
	1 x 2P 16 A	**82061**	
	1 x 2P 16 A	**82063**	
	2 x 2P 16 A	**82062**	
	2 x 2P 16 A	**82064**	
	49		

Розетки PratiKa

Розетки на сверхнизкое напряжение

Кабельные розетки

Технические характеристики

			Кабельные розетки
			PB102243
Основные характеристики			**Предназначены для подачи электропитания на стационарное или подвижное оборудование через гибкий кабель**
Степень защиты	В соответствии с ГОСТ 14254-96 (МЭК 60529)	16 и 32 А	IP44
			IP67
	В соответствии с EN 62262	От внешних механических воздействий	IK08
Стойкость к воздействию огня и сверхвысоким температурам	В соответствии с ГОСТ 27483-87 (МЭК 60695-2-1)	Испытание нагретой проволокой	850°C
Материалы			Корпус из самозатухающего технического полимера
			Гнездовые контакты из никелированной латуни
			Винты, пружины и контакты зажимов из нержавеющей стали
Клеммное соединение			Винтовое присоединение жил кабеля

Присоединение

	Кабельные розетки		
Ном. ток	**Кабельный ввод**		**Максимальное сечение проводников**
(In)	**IP44 / IP67 Диаметр кабеля**	**IP67 Кабельный сальник**	**Одножильные жесткие / многожильные гибкие**
16 А	6 - 23 мм	PG21	4 - 10 мм²
32 А	6 - 23 мм	PG21	4 - 10 мм²

Каталожные номера кабельных розеток

Ном. ток		Ном. напряжение									
		20-25 В 50/60 Гц		40-50 В 50/60 Гц		20-25 В / 40-50 В 100-200 Гц		20-25 В / 40-50 В 401-500 Гц		20-25 В / 40-50 В ⎓	
Кол-во полюсов		**2P**	**3P**	**2P**	**3P**	**2P**	**3P**	**2P**	**3P**	**2P**	**3P**
IP44	16 А	**82401**	**82402**	**82403**	**82404**	**82405**	**82406**	**82411**	**82412**	**82413**	**-**
	32 А	**82415**	**82416**	**82417**	**84518**	**82419**	**82420**	**82425**	**82426**	**82427**	**-**
IP67	16 А	**82451**	**82452**	**82453**	**82454**	**82455**	**82456**	**82461**	**82462**	**82463**	**-**
	32 А	**82465**	**82466**	**82467**	**82468**	**82469**	**82470**	**82475**	**82476**	**82477**	**-**

PGI49119

82402

PG149123

82468

Розетки PratiKa

Розетки на сверхнизкое напряжение

Панельные и настенные розетки

Технические характеристики

			Панельные розетки	Настенные розетки
Основные характеристики			**Могут устанавливаться на плате, панели или корпусе машины. Предназначены для подачи электропитания при подключении кабельной вилки**	**Устанавливаются на стене для подачи питания при подключении кабельной вилки**
Степень защиты	В соответствии с ГОСТ 14254-96 (МЭК 60529)	16 и 32 А	IP44	IP44
			IP67	IP67
	В соответствии с EN 62262	От внешних механических воздействий	IK08	IK08
Стойкость к воздействию огня и сверхвысоким температурам	В соответствии с ГОСТ 27483-87 (МЭК 60695-2-1)	Испытание нагретой проволокой	850°C	850°C
Материалы			Корпус из самозатухающего технического полимера	Корпус из самозатухающего технического полимера
			Гнездовые контакты из никелированной латуни	Гнездовые контакты из никелированной латуни
			Винты, пружины и контакты зажимов из нерж. стали	Винты, пружины и контакты зажимов из нерж. стали
Клеммное соединение			Винтовое присоединение жил кабеля	Винтовое присоединение жил кабеля

Присоединение

	Панельные розетки	Настенные розетки		
Ном. ток	**Максимальное сечение проводников**	**Кабельный ввод**		**Максимальное сечение проводников**
(In)	**Одножильные жесткие / многожильные гибкие**	**IP44 / IP67 Диаметр кабеля**	**IP67 Кабельный сальник**	**Одножильные жесткие / многожильные гибкие**
16 А	1 - 2,5 мм²	6 - 23 мм	PG21	4 - 10 мм²
32 А	2,5 - 6 мм²	6 - 23 мм	PG21	4 - 10 мм²

Каталожные номера панельных розеток

Ном. ток		Ном. напряжение									
		20-25 В 50/60 Гц		40-50 В 50/60 Гц		20-25 В / 40-50 В 100-200 Гц		401-500 Гц		20-25 В / 40-50 В ⎓	
Кол-во полюсов		**2P**	**3P**	**2P**	**3P**	**2P**	**3P**	**2P**	**3P**	**2P**	**3P**
С фланцем 65 x 65 мм											
IP44	16 А	**82901**	**82902**	**82903**	**82904**	**82905**	**82906**	**82911**	**82912**	**82913**	**-**
	32 А	**82915**	**82916**	**82917**	**84918**	**82919**	**82920**	**82925**	**82926**	**82927**	**-**
IP67	16 А	**82951**	**82952**	**82953**	**82954**	**82955**	**82956**	**82961**	**82962**	**82963**	**-**
	32 А	**82965**	**82966**	**82967**	**82968**	**82969**	**82970**	**82975**	**82976**	**82977**	**-**

Каталожные номера настенных розеток

Ном. ток		Ном. напряжение									
		20-25 В 50/60 Гц		40-50 В 50/60 Гц		20-25 В / 40-50 В 100-200 Гц		401-500 Гц		20-25 В / 40-50 В ⎓	
Кол-во полюсов		**2P**	**3P**	**2P**	**3P**	**2P**	**3P**	**2P**	**3P**	**2P**	**3P**
IP44	16 А	**82101**	**82102**	**82103**	**82104**	**82105**	**82106**	**82111**	**82112**	**82113**	**-**
	32 А	**82115**	**82116**	**82117**	**84118**	**82119**	**82120**	**82125**	**82126**	**82127**	**-**
IP67	16 А	**82151**	**82152**	**82153**	**82154**	**82155**	**82156**	**82161**	**82162**	**82163**	**-**
	32 А	**82165**	**82166**	**82167**	**82168**	**82169**	**82170**	**82175**	**82176**	**82177**	**-**

82901

82954

82101

82168

Розетки PratiKa

Розетки с выключателем и блокировкой

Серия Unika – панельное исполнение

Ном. ток	Кол-во полюсов	Частота Гц	Ном. напряжение	Располож. конт. (часы)	Без устройств защиты IP44	Без устройств защиты IP65	Без устройств защиты IP65	С держателями предохранителей IP44	С держателями предохранителей IP65	С держателями предохранителей IP65	С DIN-рейкой IP65
16 A	2P + ⏚	50/60	100-130 В	4 ч	82028	82078	-	82128	82178	-	-
	3P + ⏚	50/60		4 ч	82029	82079	-	82129	82179	-	-
	3P+N + ⏚	50/60		4 ч	82030	82080	-	82130	82180	-	-
	2P + ⏚	50/60	200-250 В	6 ч	82031	82081	-	82132	82181	-	-
	3P + ⏚	50/60		9 ч	82032	82082	-	82132	82182	-	-
	3P+N + ⏚	50/60		9 ч	82033	82083	-	82133	82183	-	-
	2P + ⏚	50/60	380-415 В	9 ч	82034	82084	-	82134	82184	-	-
	3P + ⏚	50/60		6 ч	82035	82085	-	82135	82185	-	-
	3P+N + ⏚	50/60		6 ч	82036	82086	-	82136	82186	-	-
	3P + ⏚	50/60	480-500 В	7 ч	82037	82087	-	82137	82187	-	-
	3P+N + ⏚	50/60		7 ч	82038	82088	-	82138	82188	-	-
32 A	2P + ⏚	50/60	100-130 В	4 ч	82039	82089	-	82139	82189	-	-
	3P + ⏚	50/60		4 ч	82040	82090	-	82140	82190	-	-
	3P+N + ⏚	50/60		4 ч	82041	82091	-	82141	82191	-	-
	2P + ⏚	50/60	200-250 В	6 ч	82042	82092	-	82142	82192	-	-
	3P + ⏚	50/60		9 ч	82043	82093	-	82143	82193	-	-
	3P+N + ⏚	50/60		9 ч	82044	82094	-	82144	82194	-	-
	2P + ⏚	50/60	380-415 В	9 ч	82045	82095	-	82145	82195	-	-
	3P + ⏚	50/60		6 ч	82046	82096	-	82146	82196	-	-
	3P+N + ⏚	50/60		6 ч	82047	82097	-	82147	82197	-	-
	3P+N + ⏚	50/60	380-440 В	3 ч	-	-	-	-	-	-	-
	3P + ⏚	50/60	480-500 В	7 ч	82048	82098	-	82148	82198	-	-
	3P+N + ⏚	50/60		7 ч	82049	82099	-	82149	82199	-	-
63 A	3P + ⏚	50/60	100-130 В	4 ч	-	-	PKB63T514	-	-	PKB63V514	PKB63U514
	3P+N + ⏚	50/60		4 ч	-	-	PKB63T515	-	-	PKB63V515	PKB63U515
	2P + ⏚	50/60	200-250 В	6 ч	-	-	PKB63T523	-	-	PKB63V523	PKB63U523
	3P + ⏚	50/60		9 ч	-	-	PKB63T524	-	-	PKB63V524	PKB63U524
	3P+N + ⏚	50/60		9 ч	-	-	PKB63T525	-	-	PKB63V523	PKB63U525
	3P + ⏚	50/60	380-415 В	6 ч	-	-	PKB63T534	-	-	PKB63V534	PKB63U534
	3P+N + ⏚	50/60		6 ч	-	-	PKB63T535	-	-	PKB63V535	PKB63U535
	3P + ⏚	50/60	480-500 В	7 ч	-	-	PKB63T544	-	-	-	PKB63U544
	3P+N + ⏚	50/60		7 ч	-	-	PKB63T545	-	-	-	PKB63U545

Технические характеристики смотрите на странице 42

Розетки с безопасным разделительным трансформатором

Unika – панельное исполнение

Ном. мощ. ВА	Количество и тип розеток	Ном. напряжение Перв. обмотка	Втор. обмотка	IP44	IP65
16 A	1 x 2P 16 A	230 В	24 В	82026	82076
	1 x 2P 16 A	400 В		82027	82077

Технические характеристики смотрите на странице 44

Настенные и панельные коробки

Unika – панельное исполнение

Кол-во розеток	Коробка для монтажа на панели
1	83924
1, с неразмеченными стенками	-
1, стенка с перфорированными отвер.	-
1, с соединительной коробкой	-
2, с соединительной коробкой	-
3, с соединительной коробкой	-

Технические характеристики смотрите на странице 46

Unika – настенное исполнение							Isoblock – настенное исполнение			
Без устройств защиты			С держателями предохранителей			С DIN-рейкой	С держателями предохранит.		С DIN-рейкой	
								Со светодиодом		
IP44	IP65	IP65	IP44	IP65	IP65	IP65	IP65	IP65	IP65	IP65
83028	83078	-	83128	83178	-	-	83451 □	-	82751 □	-
83029	83079	-	83129	83179	-	-	83452 □	-	82752 □	-
83030	83080	-	83130	83180	-	-	83453 □	-	82753 □	-
83031	83081	-	83131	83181	-	-	83454 □	83354 □	82754 □	-
83032	83082	-	83132	83182	-	-	83455 □	-	82755 □	-
83033	83083	-	83133	83183	-	-	83456 □	-	82756 □	-
83034	83084	-	83134	83184	-	-	83457 □	-	82757 □	-
83035	83085	-	83135	83185	-	-	83458 □	83358 □	82758 □	-
83036	83086	-	83136	83186	-	-	83459 □	83359 □	82759 □	-
83037	83087	-	83137	83187	-	-	83461 □	-	82761 □	-
83038	83088	-	83138	83188	-	-	83462 □	-	82762 □	-
83039	83089	-	83139	83189	-	-	83463 □	-	83788 □	82763 ■
83040	83090	-	83140	83190	-	-	83464 □	-	83789 □	82764 ■
83041	83091	-	83141	83191	-	-	83465 □	-	83790 □	82765 ■
83042	83092	-	83142	83192	-	-	83466 □	83366 □	83791 □	82766 ■
83043	83093	-	83143	83193	-	-	83467 □	-	83792 □	82767 ■
83044	83094	-	83144	83194	-	-	83468 □	-	83793 □	82768 ■
83045	83095	-	83145	83195	-	-	83469 □	-	83794 □	82769 ■
83046	83096	-	83146	83196	-	-	83470 □	83370 □	83795 □	82770 ■
83047	83097	-	83147	83197	-	-	83471 □	83371 □	83796 □	82771 ■
-	83299	-	-	83399	-	-	-	-	83799 □	-
83048	83098	-	83148	83198	-	-	83473 □	-	83797 □	82773 ■
83049	83099	-	83149	83199	-	-	83474 □	-	83798 □	82774 ■
-	-	PKB63P514	-	-	PKB63R514	PKB63Q514	82876 ■	-	-	82778 ■
-	-	PKB63P515	-	-	PKB63R515	PKB63Q515	82877 ■	-	-	82777 ■
-	-	PKB63P523	-	-	PKB63R523	PKB63Q523	82878 ■	-	-	82776 ■
-	-	PKB63P524	-	-	PKB63R524	PKB63Q524	82879 ■	-	-	82779 ■
-	-	PKB63P525	-	-	PKB63R525	PKB63Q525	82880 ■	-	-	82780 ■
-	-	PKB63P534	-	-	PKB63R534	PKB63Q534	82882 ■	-	-	82782 ■
-	-	PKB63P535	-	-	PKB63R535	PKB63Q535	82883 ■	-	-	82783 ■
-	-	PKB63P544	-	-	-	PKB63Q544	82885 ■	-	-	82785 ■
-	-	PKB63P545	-	-	-	PKB63Q545	82886 ■	-	-	82786 ■
43							48			

Unika – настенное исполнение			Isoblock – настенное исполнение		
IP44	IP65		IP65		IP65
83026	83076	1P	82061 ■		82062 ■
83027	83077	2P	82063 ■		82064 ■
44			49		

Unika – настенное исполнение					Isoblock – настенное исполнение		
		Модульные основания			*Модульные панели*		
Коробки настенное исполнение					Кол-во и тип розеток	С соединительной коробкой	С коробкой для модульных устройств
16 - 32 A	63 A						
-	-	-	-	-	1 x B16	83925 □	83325 □
83919	-	-	-	-	2 x B16	83926 □	83326 □
83920	PKB002	-	-	-	-	-	-
-	-	83921	-	-	1 x 32/63	83927 ■	83327 ■
-	-	-	83922	-	-	-	-
-	-	-	-	83923	-	-	-
46		47				50	

□ = Розетки шириной 106 мм. ■ = Розетки шириной 144 мм.

Розетки PratiKa

Розетки с выключателем и блокировкой

Серия Unika / Для монтажа на панели

Технические характеристики

			С держателями предохранителей	Без устройств защиты / DIN-рейки
			Благодаря эстетичному дизайну, исключительным техническим характеристикам и функциональным возможностям эти розетки идеально подходят для применения в коммерческом и промышленном секторе	
Основные характеристики			**Выключатель может быть заблокирован снаружи в положении «отключено» или «включено» навесным замком**	
Конструкция	В соответствии с МЭК 60309-2-4		IP44 и IP65	IP44 и IP65
Степень защиты	В соответствии с ГОСТ 14254-96 (МЭК 60529)		IP44 и IP65	IP44 и IP65
	В соответствии с EN 62262	От внешних механических воздействий	IK09	IK09
Стойкость к воздействию огня и сверхвысоким температурам	В соответствии с ГОСТ 27483-87 (МЭК 60695-2-1)	Испытание нагретой проволокой	750°C	750°C
Рабочее напряжение (400 В)	В соответствии с МЭК/EN 60947-3	16 A	20 A (AC22) / 9.5 кВт (AC23A)	20 A (AC22) / 9.5 кВт (AC23A) МЭК 60947-3
		32 A	32 A (AC22) / 16 кВт (AC23A)	32 A (AC22) / 16 кВт (AC23A) МЭК 60947-3
		63 A	63 A (AC22) / 22 кВт (AC23A) / 15.5 кВт (AC23)	63 A (AC22) / 22 кВт (AC23A) / 15.5 кВт (AC23)
С держателями предохранителей	В соответствии с МЭК 60269		Для плавких предохранителей типа CH 10,3 x 38	-
С держателями для предохранителей	Держатели для предохранителей NEOZED тип D02 (поставляются отдельно)		■	-
	Дверца, закрывающая держатели предохранителей, может быть:		Открыта, только если выключатель находится в положении «отключено»	-
			Оборудована замком (заказывается отдельно), встроенным в ручку	-
Исполнение с DIN-рейкой	DIN-рейка на 4,5 модуля		-	■ DIN-рейка на 4,5 модуля
	Дверца, закрывающая модульные устройства, может быть:		-	Открыта, только если выключатель находится в положении «отключено»
			-	Оборудована замком (заказывается отдельно), встроенным в ручку
Материалы			Корпус из самозатухающего технического полимера	Корпус из самозатухающего технического полимера
			Винты, пружины и контакты зажимов из нерж. стали	Винты, пружины и контакты зажимов из нерж. стали
Цвет			RAL 7035	RAL 7035
Клеммное соединение			Невыпадающие винты	Невыпадающие винты

Присоединение

	С держателями предохранителей	Без устройств защиты
Ном. ток (In)	**Максимальное сечение проводников**	
16 A, 32 A	10 мм²	10 мм²
63 A	35 мм²	35 мм²

Каталожные номера панельных розеток Unika

Ном. ток		Ном. напряжение											
		100 - 130 В			200 - 250 В			380 - 415 В			480 - 500 В		
Кол-во полюсов		2P + ⏚	3P + ⏚	3P+N + ⏚	2P + ⏚	3P + ⏚	3P+N + ⏚	2P + ⏚	3P + ⏚	3P+N + ⏚	2P + ⏚	3P + ⏚	3P+N + ⏚
С держателями предохранителей													
IP44	16 A	82128	82129	82130	82131	82132	82133	82134	82135	82136	-	82137	82138
	32 A	82139	82140	82141	82142	82143	82144	82145	82146	82147	-	82148	82149
IP65	16 A	82178	82179	82180	82181	82182	82183	82184	82185	82186	-	82187	82188
	32 A	82189	82190	82191	82192	82193	82194	82195	82196	82197	-	82198	82199
	63 A	-	PKB63V514	PKB63V515	PKB63V523	PKB63V524	PKB63V525	-	PKB63V534	PKB63V535	-	-	-
С DIN-рейкой													
IP65	63 A	-	PKB63U514	PKB63U515	PKB63U523	PKB63U524	PKB63U525	-	PKB63U534	PKB63U535	-	PKB63U544	PKB63U545
Без устройств защиты													
IP44	16 A	82028	82029	82030	82031	82032	82033	82034	82035	82036	-	82037	82038
	32 A	82039	82040	82041	82042	82043	82044	82045	82046	82047	-	82048	82049
IP65	16 A	82078	82079	82080	82081	82082	82083	82084	82085	82086	-	82087	82088
	32 A	82089	82090	82091	82092	82093	82094	82095	82096	82097	-	82098	82099
	63 A	-	PKB63T514	PKB63T515	PKB63T523	PKB63T524	PKB63T525	-	PKB63T534	PKB63T535	-	PKB63T544	PKB63V545

PG148011

82147

PG148015

82197

PG148002

82031

PG148006

82041

PB102330

PKB63T534

PB102332

PKB63U534

PB102331

PKB63V534

Розетки PratiKa

Розетки с выключателем и блокировкой
Серия Unika / Для монтажа на поверхности

Технические характеристики

			С держателями предохранителей	Без устройств защиты / DIN-рейки
			Благодаря эстетичному дизайну, исключительным техническим характеристикам и функциональным возможностям эти розетки идеально подходят для применения в коммерческом и промышленном секторе	
Основные характеристики			**Выключатель может быть снаружи заблокирован в положении «отключено» или «включено» навесным замком**	
Конструкция	В соответствии с МЭК 60309-2-4		IP44 и IP65	IP44 и IP65
Степень защиты	В соответствии с ГОСТ 14254-96 (МЭК 60529)		IP44 и IP65	IP44 и IP65
	В соответствии с EN 62262	От внешних механических воздействий	IK09	IK09
Стойкость к воздействию огня и сверхвысоким температурам	В соответствии с ГОСТ 27483-87 (МЭК 60695-2-1)	Испытание нагретой проволокой	750°C	750°C
Рабочее напряжение (400 В)	В соответствии с МЭК/EN 60947-3	16 A	20 A (AC22) / 9.5 кВт (AC23A)	20 A (AC22) / 9.5 кВт (AC23A) МЭК 60947-3
		32 A	32 A (AC22) / 16 кВт (AC23A)	32 A (AC22) / 16 кВт (AC23A) МЭК 60947-3
		63 A	63 A (AC22) / 22 кВт (AC23A) / 15.5 кВт (AC23)	63 A (AC22) / 22 кВт (AC23A) / 15.5 кВт (AC23)
С держателями предохранителей и разъединителем	В соответствии с МЭК 60269		Для плавких предохранителей типа CH 10,3 x 38	-
С держателями для предохранителей	Держатели для предохранителей NEOZED тип D02 (поставляются отдельно)		■	-
	Дверца, закрывающая держатели предохранителей, может быть:		Открыта, только если выключатель находится в положении «отключено»	-
			Оборудована замком (заказывается отдельно), встроенным в ручку	-
Исполнение с DIN-рейкой	DIN-рейка на 4,5 модуля		-	■ DIN-рейка на 4,5 модуля
	Дверца, закрывающая модульные устройства, может быть:		-	Открыта, только если выключатель находится в положении «отключено»
			-	Оборудована замком (заказывается отдельно), встроенным в ручку
Для монтажа на поверхности			Ввод кабеля сверху	Ввод кабеля сверху
			Кабельный ввод для кабеля (трубки) максимального диаметра 25 мм и/или кабельного сальника PG21	
			Поставляются без винтовых заглушек	Поставляются без винтовых заглушек
Материалы			Корпус из самозатухающего технического полимера	Корпус из самозатухающего технического полимера
			Винты, пружины и контакты зажимов из нерж. стали	Винты, пружины и контакты зажимов из нерж. стали
Цвет			RAL 7035	RAL 7035
Клеммное соединение			Невыпадающие винты	Невыпадающие винты

Присоединение

	С держателями предохранителей	Без устройств защиты
Ном. ток (In)	**Максимальное сечение проводников**	
16 A, 32 A	10 мм²	10 мм²
63 A	35 мм²	35 мм²

Каталожные номера настенных розеток Unika

Ном. ток		Ном. напряжение											
		100 - 130 В			200 - 250 В			380 - 415 В			480 - 500 В		
Кол-во полюсов		2P + ⏚	3P + ⏚	3P+N + ⏚	2P + ⏚	3P + ⏚	3P+N + ⏚	2P + ⏚	3P + ⏚	3P+N + ⏚	2P + ⏚	3P + ⏚	3P+N + ⏚
С держателями предохранителей													
IP44	16 A	83128	83129	83130	83131	83132	83133	83134	83135	83136	-	83137	83138
	32 A	83139	83140	83141	83142	83143	83144	83145	83146	83147	-	83148	83149
IP65	16 A	83178	83179	83180	83181	83182	83183	83184	83185	83186	-	83187	83188
	32 A	83189	83190	83191	83192	83193	83194	83195	83196	83197	-	83198	83199
	63 A	-	PKB63R514	PKB63R515	PKB63R523	PKB63R524	PKB63R525	-	PKB63R534	PKB63R535	-	-	-
С DIN-рейкой													
IP65	63 A	-	PKB63Q514	PKB63Q515	PKB63Q523	PKB63Q524	PKB63Q525	-	PKB63Q534	PKB63Q535	-	PKB63Q544	PKB63Q545
Без устройств защиты													
IP44	16 A	83028	83029	83030	83031	83032	83033	83034	83035	83036	-	83037	83038
	32 A	83039	83040	83041	83042	83043	83044	83045	83046	83047	-	83048	83049
IP65	16 A	83078	83079	83080	83081	83082	83083	83084	83085	83086	-	83087	83088
	32 A	83089	83090	83091	83092	83093	83094	83095	83096	83097	-	83098	83099
	63 A	-	PKB63P514	PKB63P515	PKB63P523	PKB63P524	PKB63P525	-	PKB63P534	PKB63P535	-	PKB63P544	PKB63P545

83131

83181

83031

83041

PKB63P534

PKB63Q534

PKB63R534

Розетки PratiKa

Розетки с выключателем и блокировкой
Серия Unika / Для монтажа на поверхности и панели

Технические характеристики

			Розетки Unika с безопасным разделительным трансформатором SELV
			Розетки, оборудованные безопасными разделительными трансформаторами в соответствии со стандартом МЭК 742
Основные характеристики			**Модульная конструкция этих изделий позволяет использовать их в сочетании со всеми компонентами гаммы PratiKa Unika.** **В соответствии со стандартом МЭК 364, они используются для питания цепей с номинальным напряжением до 50 В с целью защиты людей от прямого и косвенного прикосновения**
Степень защиты	В соответствии с ГОСТ 14254-96 (МЭК 60529)		IP44 и IP65
	В соответствии с EN 62262	От внешних механических воздействий	IK09
Стойкость к воздействию огня и сверхвысоким температурам	В соответствии с ГОСТ 27483-87 (МЭК 60695-2-1)	Испытание нагретой проволокой	750°C
Класс трансформатора	Согласно МЭК 61558-2-6		Класс II
Номинальная мощность безопасного разделительного трансформатора			160 ВА при непрерывной работе
Рабочее напряжение			230/24 В
			400/24 В
Защита трансформатора от короткого замыкания			В комплект поставки включены цилиндрические плавкие предохранители
Выключатель питания на стороне первичной обмотки			Включается специальным механизмом при подсоединении вилки
Комплект поставки			Одна двухполюсная розетка на сверхнизкое напряжение 24 В в соответствии с МЭК 60309
			Крепление к стене
			Кабельный ввод для кабеля (трубки) максимального диаметра 25 мм и/или кабельного сальника PG21
			Крышка с винтовым креплением
Материалы			Корпус из самозатухающего технического полимера
			Винты, пружины и контакты зажимов из нержавеющей стали
Цвет			RAL 7035
Клеммное соединение			Невыпадающие винты

Присоединение

	Розетки Unika с безопасным разделительным трансформатором SELV
Ном. ток (In)	**Максимальное сечение проводников**
160 ВА	6 мм²

Каталожные номера панельных розеток Unika с безопасным разделительным трансформатором

Номинальная мощность		Ном. напряжение		Кол-во и тип розеток	№ по каталогу
		Первичная обмотка	Вторичная обмотка		
IP44	160 ВА	**230 В**	**24 В**	1 x 16 A	**82026**
		400 В	**24 В**	1 x 16 A	**82027**
IP65	160 ВА	**230 В**	**24 В**	1 x 16 A	**82076**
		400 В	**24 В**	1 x 16 A	**82077**

Каталожные номера настенных розеток Unika с безопасным разделительным трансформатором

Номинальная мощность		Ном. напряжение		Кол-во и тип розеток	№ по каталогу
		Первичная обмотка	Вторичная обмотка		
IP44	160 ВА	**230 В**	**24 В**	1 x 16 A	**83026**
		400 В	**24 В**	1 x 16 A	**83027**
IP65	160 ВА	**230 В**	**24 В**	1 x 16 A	**83076**
		400 В	**24 В**	1 x 16 A	**83077**

PG148095

82026

PG148096

82076

PG148097

83026

PG148098

83076

Розетки PratiKa

Розетки с выключателем и блокировкой

Серия Unika / Гибкость установки

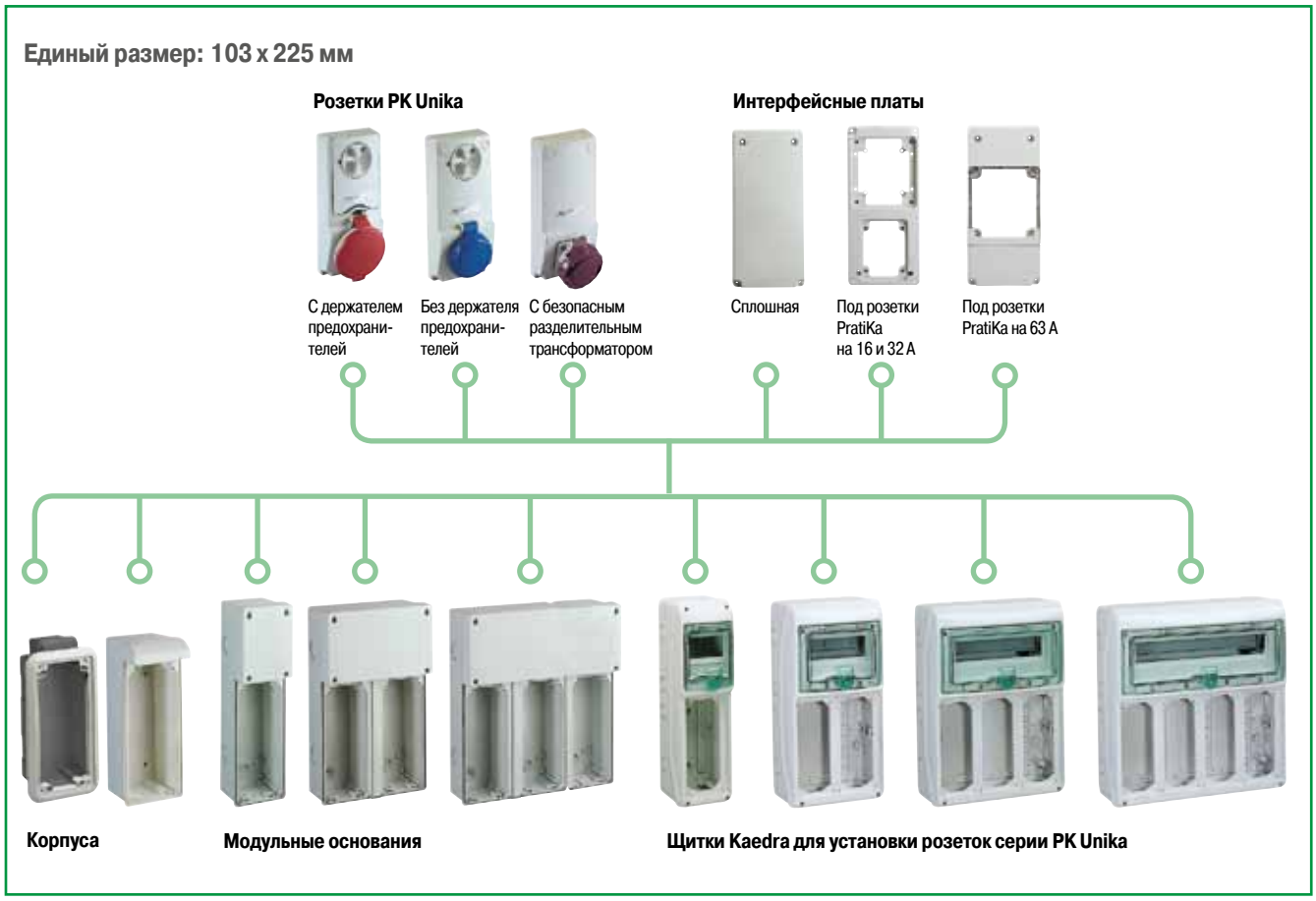

Гибкость установки

Розетки с выключателем и блокировкой серии PK Unika подходят для настенной, скрытой и панельной установки. Мы предлагаем широкий выбор корпусов, рассчитанных на одну или несколько розеток. Благодаря небольшим размерам, из них можно формировать компактные распределительные щитки. Розетки серии PK Unika оборудованы новой системой винтового крепления, обеспечивающей быстрый монтаж в любых корпусах.

PB102257

PB102258

PB102259

PB102260

PB102250

Розетки PratiKa

Розетки с выключателем и блокировкой
Серия Unika / Коробки для монтажа на поверхности и панели

Технические характеристики

			Коробки для монтажа на поверхности	Коробки для монтажа на панели
			Коробки пригодны для настенной, скрытой или панельной установки розеток Unika с выключателем и блокировкой	
Основные характеристики			**Предназначены для установки на стене розеток с выключателем и блокировкой или с безопасным разделительным трансформатором. В верхней части коробки под небольшой крышкой имеется расширение, предназначенное для увеличения объема для кабеля**	**Предназначены для установки на панели розеток с выключателем и блокировкой или с безопасным разделительным трансформатором**
Степень защиты	В соответствии с ГОСТ 14254-96 (МЭК 60529)		IP65	IP65 (после установки)
	В соответствии с EN 62262	От внешних механических воздействий	IK09	IK09
Стойкость к воздействию огня и сверхвысоким температурам	В соответствии с ГОСТ 27483-87 (МЭК 60695-2-1)	Испытание нагретой проволокой	750°C	750°C
Параметры изоляции	Соответствуют стандарту EN 60439-1		■	-
Материалы			Корпус из самозатухающего технического полимера	Корпус из самозатухающего технического полимера
			Винты из нержавеющей стали	Винты из нержавеющей стали
Цвет			RAL 7035	RAL 7035 для рамки / RAL 7016 для коробки
Особенности конструкции			Ввод кабеля сверху	-
			Кабельный ввод для кабеля (трубки) максимального диаметра 25 мм	-
			Исполнение с перфорированными отверстиями для соединительного комплекта M32	-
			Крышка с винтовым креплением	-
Размеры (Ш x В x Г)			103 x 250 x 70	103 x 235 x 70

Каталожные номера коробок для монтажа на поверхности

Степень защиты			№ по каталогу
IP65	16 - 32 A	С неразмеченными стенками	**83919**
		Стенки с перфорированными отверстиями	**83920**
	63 A		**PKB002**

Каталожный номер коробки для монтажа на панели

Степень защиты	№ по каталогу
IP65	**83924**

PG148089

83919

PB102359

PKB002

PG148090

83924

Розетки PratiKa

Розетки с выключателем и блокировкой
Серия Unika / Модульные основания

Технические характеристики

			Модульные основания
			Для установки на стене комбинаций из одной и более розеток с выключателем и блокировкой серии Unika и других розеток гаммы PratiKa
Основные характеристики			**Предназначены для установки на стене розеток с выключателем и блокировкой или с безопасным разделительным трансформатором. В верхней части предусмотрено место для ввода и разводки кабеля**
Степень защиты	В соответствии с ГОСТ 14254-96 (МЭК 60529)		IP65 (после установки)
	В соответствии с EN 62262	От внешних механических воздействий	IK09
Стойкость к воздействию огня и сверхвысоким температурам	В соответствии с ГОСТ 27483-87 (МЭК 60695-2-1)	Испытание нагретой проволокой	650°C
Параметры изоляции	Соответствуют стандарту EN 60439-1		■
Материалы			Корпус из самозатухающего технического полимера
			Винты из нержавеющей стали
Цвет			RAL 7035
Особенности конструкции			Ввод кабеля сверху
			Кабельный ввод для кабеля (трубки) максимального диаметра 25 мм
			Исполнение с перфорированными отверстиями для соединительного комплекта M32
			Крышка с винтовым креплением

Каталожные номера модульных оснований

Степень защиты	Размеры			Кол-во розеток	№ по каталогу
	В	Ш	Г		
IP65	350	105	70	1	**83921**
	350	210	70	2	**83922**
	350	315	70	3	**83923**

Каталожные номера аксессуаров для модульных оснований

Описание	№ по каталогу
Соединительный комплект M32 для коробок и модульных оснований: 2 проходных крепежных втулки и 4 гайки диаметром 32 мм	**13934**

Каталожные номера интерфейсных плат

Устанавливаются на отверстия 103 x 225 различных корпусов для розеток Unika и щитков Kaedra

Описание	№ по каталогу
Сплошные платы ■ С разметкой для установки: □ розеток PratiKa на низкое и сверхнизкое напряжение, с фланцем 65 x 65 мм или 75 x 75 мм, для монтажа на панели; □ одного или двух устройств диаметром 22,2 мм	**13143**
Платы с 2 отверстиями ■ 1 отверстие 65 x 85 для непосредственной установки розеток PratiKa на ток 16 A, 2P + ⏚ и 3P + ⏚, с наклонным фланцем или розеток бытового назначения; ■ 1 отверстие 90 x 100 мм для непосредственного монтажа розеток PratiKa на токи 16 и 32 A 4P + ⏚, с наклонным фланцем	**13142**
Платы с 1 отверстием ■ 107 x 114 мм для непосредственного монтажа розеток PK на ток 63 A, с прямым или наклонным фланцем	**13144**

PG148091

83921

PG148092

83922

PG148093

83923

13143

13143

1314

13142

17144

13144

Розетки PratiKa

Розетки с выключателем и блокировкой
Серия Isoblock / Для монтажа на поверхности

Технические характеристики

			С держателем предохранителей	С держателями предохранителей и светодиодной индикацией
			Благодаря своим выдающимся техническим характеристикам эти изделия могут применяться в местах, где они могут подвергнуться воздействию агрессивных химических веществ, масел и смазок, струй воды и случайных ударов	
Основные характеристики			**Розетки предназначены для местного отключения участков электрических цепей в цехах и на установках с целью обеспечить полную безопасность персонала при работе с электрооборудованием и машинами**	
				Каждый держатель предохранителя оборудован светодиодом, индицирующим состояние предохранителя
Конструкция	В соответствии с МЭК 60309-2-4		IP65	IP65
Степень защиты	В соответствии с ГОСТ 14254-96 (МЭК 60529)		IP65	IP65
	В соответствии с EN 62262	От внешних механических воздействий	IK10	IK10
Стойкость к воздействию огня и сверхвысоким температурам	В соответствии с ГОСТ 27483-87 (МЭК 60695-2-1)	Испытание нагретой проволокой	850°C	850°C
Рабочее напряжение (400 В)	Ном. ток	16 А	20 А (AC22) / 9.5 кВт (AC23A) МЭК 60947-3	20 А (AC22) / 9.5 кВт (AC23A) МЭК 60947-3
		32 А	32 А (AC22) / 16 кВт (AC23A) МЭК 60947-3	32 А (AC22) / 16 кВт (AC23A) МЭК 60947-3
		63 А	63 А (AC22) / 30 кВт (AC23A) МЭК 60947-3	-
Выключат. может быть заблокирован навесным замком снаружи, в положениях:			«Отключено» или «включено»	«Отключено» или «включено»
С держателями предохранителей	В соответствии с МЭК 60269		Для предохранителей CH 10,3 x 38	Для предохранителей CH 10,3 x 38. Каждый держатель оборудован светодиодными индикаторами состояния: ■ красный и зеленый светодиоды не горят: на розетку не подается питание, выключатель разомкнут ■ горит зеленый светодиод: на фазу подается рабочее напряжение; ■ горят красный и зеленый светодиоды: сигнализация срабатывания защиты
Доступ к держателям предохранителей			Только когда выключатель находится в полож. «откл.»	Только когда выключатель находится в полож. «откл.»
Предохранители в комплект не входят			■	■
Материалы			Корпус из самозатухающего технического полимера	Корпус из самозатухающего технического полимера
			Винты, пружины и контакты зажимов из нерж. стали	Винты, пружины и контакты зажимов из нерж. стали
Цвет			RAL 7035	RAL 7035
Для монтажа на поверхности			Ввод кабеля сверху	Ввод кабеля сверху
			Кабельный ввод для кабеля (трубки) максимального диаметра 25 мм и/или: ■ кабельный сальник PG21 для розеток на токи 16 и 32 А; ■ кабельный сальник PG29 для розетки на ток 63 А	Кабельный ввод для кабеля (трубки) максимального диаметра 25 мм и/или кабельного сальника PG21
Клеммное соединение			Невыпадающие винты	Невыпадающие винты

Присоединение

	С держателем предохранителей	С держателями предохранителей и светодиодной индикацией
Ном. ток	**Максимальное сечение проводников**	
16 А и 32 А	10 мм²	10 мм²
63 А	35 мм²	-

Каталожные номера вилок серии Isoblock

Ном. ток		Тип	Ном. напряжение											
			100 - 130 В			200 - 250 В			380 - 415 В			480 - 500 В		
Кол-во полюсов			2P + ⏚	3P + ⏚	3P+N + ⏚	2P + ⏚	3P + ⏚	3P+N + ⏚	2P + ⏚	3P + ⏚	3P+N + ⏚	2P + ⏚	3P + ⏚	3P+N + ⏚
С держателями предохранителей 10,3 x 38														
IP65	16 А	B16	83451	83452	83453	83454	83455	83456	83457	83458	83459	-	83461	83462
	32 А	B16	83463	83464	83465	83466	83467	83468	83469	83470	83471	-	83473	83474
С держателями предохранителей 10,3 x 38 и светодиодной индикацией														
IP65	16 А	B16	-	-	-	83354	-	-	-	83358	83359	-	-	-
	32 А	B16	-	-	-	83366	-	-	-	83370	83371	-	-	-
С держателями предохранителей E33														
IP65	63 А	B32/63	-	82876	82877	82878	82879	82880	-	82882	82883	-	82885	82886

83454

83471

82883

83354

83371

Розетки PratiKa

Розетки с выключателем и блокировкой
Серия Isoblock / Для монтажа на поверхности

Технические характеристики

			С DIN-рейкой	С безопасным разделительным трансформатором SELV
			Благодаря своим выдающимся техническим характеристикам, эти изделия могут применяться в местах, где они могут подвергнуться воздействию агрессивных химических веществ, масел и смазок, струй воды и случайных ударов	Предназначены для использования как индивидуально, так и в составе комбинаций, на модульных панелях Isoblock в местах, где они могут подвергнуться воздействию агрессивных химических веществ, масел и смазок, струй воды и случайных ударов
Основные характеристики			**Оборудованы DIN-рейкой для установки модульных устройств защиты**	**В соответствии со стандартом МЭК 364, используются для питания цепей с ном. напряжением до 50 В с целью защиты людей от прямого и косвен. прикосновения**
Конструкция	В соответствии с МЭК 60309-2-4		IP65	IP65
Степень защиты	В соответствии с ГОСТ 14254-96 (МЭК 60529)		IP65	IP65
	В соответствии с EN 62262	От внешних механических воздействий	IK10	IK10
Стойкость к воздействию огня и сверхвысоким температурам	В соответствии с ГОСТ 27483-87 (МЭК 60695-2-1)	Испытание нагретой проволокой	850°C	850°C
Класс трансформатора	Согласно МЭК 60558-2-6		-	Класс II
Рабочее напряжение (400 В)	Ном. ток (согласно МЭК 60947-3)	16 A	20 A (AC22) / 9.5 кВт (AC23A)	-
		32 A	32 A (AC22) / 16 кВт (AC23A)	-
		63 A	63 A (AC22) / 30 кВт (AC23A)	-
Рабочее напряжение		160 ВА	-	230/24 В или 400/24 В
Номинальная мощность безопасного разделительного трансформатора			-	160 ВА при непрерывной работе
Защита трансформатора от короткого замыкания			-	Цилиндрическими плавкими предохранителями CH10,3x38, входят в комплект поставки
Выключатель питания на стороне первичной обмотки			-	Включается спец. механизмом при подсоединении вилки.
Выключат. может быть заблокирован навесным замком снаружи, в положениях:			«Отключено» и «включено»	-
Доступ к держателям предохранителей			Только когда выключатель находится в полож. «откл.»	-
Отсек с симметричной DIN-рейкой модульных устройств		16 A и 32 A	С отверстием шириной 4,5 модуля (по 18 мм)	-
		32 A и 63 A	С отверстием шириной 6 модулей (по 18 мм)	-
Одна или две двухполюсные розетки сверхнизкого напряжения			-	24 В, 2P
Материалы			Корпус из самозатухающего технического полимера	Корпус из самозатухающего технического полимера
			Винты, пружины и контакты зажимов из нерж. стали	Винты, пружины и контакты зажимов из нерж. стали
Цвет			RAL 7035	RAL 7035
Для монтажа на поверхности			Ввод кабеля сверху	-
			Кабельный ввод для кабеля (трубки) максимального диаметра 25 мм и/или: ■ кабел. сальник PG21 для изделий на токи 16 и 32 A; ■ кабельный сальник PG29 для изделия на ток 63 A	Кабельный ввод для кабеля (трубки) максимального диаметра 25 мм и/или кабельного сальника PG21
Клеммное соединение			Невыпадающие винты	Невыпадающие винты

Присоединение

	С DIN-рейкой	С безопасным разделительным трансформатором SELV
Ном. ток	**Максимальное сечение проводников**	
16 A и 32 A	10 мм²	-
63 A	35 мм²	-
160 ВА	-	6 мм²

Каталожные номера вилок серии Isoblock

Ном. ток		Тип	Ном. напряжение											
			100 - 130 В			200 - 250 В			380 - 415 В			480 - 500 В		
Кол-во полюсов			2P + ⏚	3P + ⏚	3P+N + ⏚	2P + ⏚	3P + ⏚	3P+N + ⏚	2P + ⏚	3P + ⏚	3P+N + ⏚	2P + ⏚	3P + ⏚	3P+N + ⏚
С DIN-рейкой на 4,5 модуля														
IP65	16 A	B16	**82751**	**82752**	**82753**	**82754**	**82755**	**82756**	**82757**	**82758**	**82759**	-	**82761**	**82762**
	32 A	B16	**83788**	**83789**	**83790**	**83791**	**83792**	**83793**	**83794**	**83795**	**83796**	-	**83797**	**83798**
С DIN-рейкой на 6 модулей														
IP65	32 A	B32/63	**82763**	**82764**	**82765**	**82766**	**82767**	**82768**	**82769**	**82770**	**82771**	-	**82773**	**82774**
	63 A	B32/63	-	**82776**	**82777**	**82778**	**82779**	**82780**	-	**82782**	**82783**	-	**82785**	**82786**

Каталожные номера розеток серии Isoblock с безопасным разделительным трансформатором SELV

Ном. мощность		Ном. напряжение		Количество и тип розеток	№ по кат.
		Первичная обмотка	Вторичная обмотка		
IP65	160 ВА	**230 В**	**24 В**	1 x 16 A	**82061**
		400 В	**24 В**	1 x 16 A	**82063**
	160 ВА	**230 В**	**24 В**	2 x 16 A	**82062**
		400 В	**24 В**	2 x 16 A	**82064**

PG148034

82754

PG148039

82771

PG148043

82783

PG148039

82061

PG148100

82062

Розетки PratiKa

Розетки с выключателем и блокировкой
Серия Isoblock / Модульные панели

Технические характеристики

			Модульные панели
			Для установки розеток с выключателем и блокировкой серии Isoblock в местах, где они могут подвергнуться воздействию агрессивных химических веществ, масел и смазок, струй воды и случайных ударов
Основные характеристики			**Панели позволяют устанавливать на стене розетки с выключателем и блокировкой или с безопасным разделительным трансформатором. Панели доступны в двух исполнениях:** **■ с соединительной коробкой для ввода и разводки силового кабеля;** **■ с коробкой для одного и более модульных устройств защиты, устанавливаемых на симметричную DIN-рейку**
Конструкция	В соответствии с МЭК 60670-1		IP65
Степень защиты	В соответствии с ГОСТ 14254-96 (МЭК 60529)		IP65
	В соответствии с EN 62262	От внешних механических воздействий	IK10
Стойкость к воздействию огня и сверхвысоким температурам	В соответствии с ГОСТ 27483-87 (МЭК 60695-2-1)	Испытание нагретой проволокой	850°C
Параметры изоляции	Соответствуют стандарту EN 60439-1 ⧈		■
Материалы			Корпус из самозатухающего технического полимера
			Винты из нержавеющей стали
			Стенки с перфорированными отверстиями для ввода кабеля сверху и для соединения устройств
Цвет			RAL 7035

Каталожные номера модульных панелей с соединительными коробками

Тип	Размеры			Кол-во розеток	№ по каталогу
	В	Ш	Г		
B16	535	111	11 + 65	1	**83925**
2B16	535	222	17 + 100	2	**83926**
B32/63	535	151	17 + 100	1	**83927**

Каталожные номера модульных панелей с коробками для модульных устройств

Тип	Модуль	Рассеиваемая мощность	Размеры (мм)			Кол-во розеток	№ по каталогу
	18 мм		В	Ш	Г		
B16	4	9 Вт	535	111	11 + 65	1	**83325**
2B16	10	14 Вт	535	222	17 + 100	2	**83326**
B32/63	6	11 Вт	535	151	17 + 100	1	**83327**

PG148107

83925

PG148109

83926

PG148108

83927

PG148104

83325

PG148106

83326

PG148105

83327

Розетки PratiKa

Розетки с выключателем и блокировкой
Серия Isoblock / Технические характеристики и присоединение

Технические характеристики

			Розетки с автоматическим выключателем и электрической блокировкой
			Эти розетки отличаются наличием автоматического выключателя с теплоэлектромагнитным расцепителем (с устройством дифференциальной защиты или без него), который включается, только когда вилка полностью вставлена в розетку. Автоматический выключатель срабатывает при попытке извлечь вилку, когда розетка находится под нагрузкой
Основные характеристики			
Степень защиты	В соответствии с ГОСТ 14254-96 (МЭК 60529)		IP65
	В соответствии с EN 62262	От внешних механических воздействий	IK08
Стойкость к воздействию огня и сверхвысоким температурам	В соответствии с ГОСТ 27483-87 (МЭК 60695-2-1)	Испытание нагретой проволокой	960°C
Автоматический выключатель в литом корпусе, с теплоэлектромагнитным расцепителем			С реле дифференциальной защиты или без него
Поворотная рукоятка выключателя может быть заблокирована навесным замком снаружи			В положении «отключено» или «включено»
Перевод выключателя в исходное состояние			Вручную, снаружи, после срабатывания
Розетка с блок-контактом			Для управления электрической блокировкой 24 В
Дифференциальная защита		Чувствительность (IΔn)	Настраиваемая 0,03 - 0,3- 1 - 3 - 10 А
		Задержка срабатывания	Настраиваемая 0 - 60 - 150 - 310 мс.
Красная лампа сигнализации			Отображает срабатывание дифференциальной защиты
Материалы			Корпус из самозатухающего технического полимера
			Винты из термопласта
Цвет			RAL 7035
Клеммное соединение			Невыпадающие винты
			Ввод кабеля сверху
			В комплект входят фланец и кабельный сальник PG42
			Крышка клеммного блока на вводе автоматического выключателя

Присоединение

	Розетки с автоматическим выключателем и электрической блокировкой
Ном. ток	**Максимальное сечение проводников**
63 А и 125 А	95 мм²

■ Принципиальная электрическая схема розетки с автоматическим выключателем с теплоэлектромагнитным расцепителем

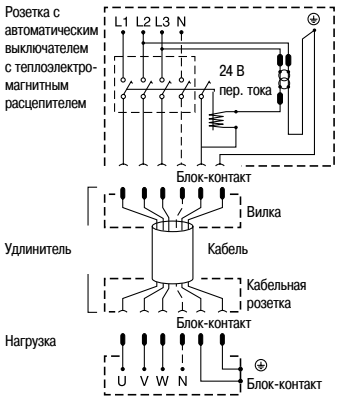

■ Принципиальная электрическая схема розетки с автоматическим выключателем с теплоэлектромагнитным расцепителем и реле дифференциального тока

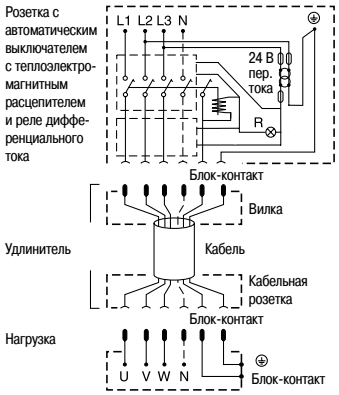

Технические характеристики автоматического выключателя

Ном. ток (In)	Уставка расцепителя		Ном. предельная наибольшая отключ. способность		
	Теплового	Электромагнитного	220/240 В	380/415 В	500 В
63 А	Регулируется в диапазоне 0,8...1 x In	500 А	85	36	30
125 А		1250 А	85	36	30

Каталожные номера розеток с выключателем и блокировкой

Ном. ток		Ном. напряжение							
		100 - 130 В		200 - 250 В		380 - 415 В		480 - 500 В	
Кол-во полюсов		3P + ⏚	3P+N + ⏚	3P + ⏚	3P+N + ⏚	3P + ⏚	3P+N + ⏚	3P + ⏚	3P+N + ⏚
С автоматическим выключателем с теплоэлектромагнитным расцепителем									
IP65	63 А	-	-	**82479**	-	**82482**	**82483**	**82485**	-
	125 А	-	-	**82491**	-	**82494**	**82495**	**82497**	-
С автоматическим выключателем и реле дифференциального тока									
IP65	63 А	-	-	-	-	**82432**	**82433**	-	-
	125 А	-	-	-	-	**82444**	**82445**	-	-

PB102180

82482

Промышленные разъемы PratiKa

Разъемы на низкое напряжение

Руководство по выбору

Вилки PratiKa 32 A для контейнеров

Ном. ток	Кол-во полюсов	Час-тота	Ном. напряжение	Расположение контактов (часы)	Кабельные вилки Быстрозажимное соединение	Кабельные вилки Винтовое соединение
		Гц			IP67	IP67
32 A	3P + ⏚	50/60	380 - 415 В пер. тока	3 ч	PKX32M7C4	PKE32M7C4
Технические характеристики смотрите на странице					54	

Розетки PratiKa 32 A для контейнеров

Ном. ток	Кол-во полюсов	Час-тота	Ном. напряжение	Расположение контактов (часы)	Кабельные розетки Быстрозажимное соединение	Панельные розетки С наклонным фланцем Быстрозажимное соединение	Панельные розетки С прямым фланцем Быстрозажимное соединение
		Гц			IP67	IP67	IP67
32 A	3P + ⏚	50/60	380 - 415 В пер. тока	3 ч	PKY32M7C4	PKY32F7C4	PKY32G7C4
Технические характеристики смотрите на странице					54		

Серия Unika с выключателем и блокировкой

Ном. ток	Кол-во полюсов	Час-тота	Ном. напряжение	Расположение контактов (часы)	Настенные розетки	Настенные розетки С держателем предохранителей
		Гц			IP65	IP65
32 A	3P + ⏚	50/60	400 - 440 В пер. тока	3 ч	83299	83399
Технические характеристики смотрите на странице					54	

Настенные вилки с коробкой **Винтовое соединение**	**Панельные вилки** **Винтовое соединение**
IP67	**IP67**
81599	**83899**
54	

Кабельные розетки **Винтовое соединение**	**Панельные розетки** **С наклонным фланцем** **Винтовое соединение**	**Настенные розетки** **Винтовое соединение**	**Настенные розетки** **С коробкой** **Винтовое соединение**
IP67	**IP67**	**IP67**	**IP67**
PKF32M7C4	**PKF32F7C4**	**PKF32W7C4**	**81199**
54			

Серия Isoblock с выключателем и блокировкой

Розетки 4,5 модуля **С DIN-рейкой**
IP65
83799
54

Промышленные разъемы PratiKa

Разъемы на низкое напряжение

Решения для контейнеров

Вилки и розетки PratiKa для контейнеров предназначены для подключения питания рефрижераторных контейнеров в морских и речных портах, в аэропортах, на железнодорожных станциях и контейнеровозах. Степень защиты IP67, никелированные контакт-детали, пружины, винты и зажимы из нержавеющей стали плюс высококачественный пластик гарантируют высокие защитные качества и исправную работу даже в самых агрессивных и коррозийных средах.

Решение для безопасного подключения рефрижераторных контейнеров

Все изделия соответствуют требованиям стандартов и обладают следующими характеристиками:
- 32 A, 3P+E;
- номинальное напряжение: 400 - 440 В;
- положение заземляющего контакта по часовому циферблату: 3 часа;
- степень защиты: IP67.

Функции

Предназначены для подачи питания низкого напряжения на нагрузки или оборудование, оборудованное бытовыми и промышленными вилками.
- кабельные вилки PratiKa;
- кабельные вилки PratiKa, угловые (90°);
- настенные вилки PratiKa;
- настенные вилки PratiKa;
- кабельные розетки PratiKa;
- компактные настенные розетки PratiKa;
- настенные розетки PratiKa;
- панельные розетки PratiKa с наклонным фланцем;
- панельные розетки PratiKa с прямым фланцем;
- розетки с выключателем и блокировкой Unika;
- розетки Unika с выключателем, блокировкой и держателем предохранителя
- розетки Isoblock с выключателем, блокировкой и DIN-рейкой.

Технические характеристики

			Винтовое соединение
Основные характеристики			
Степень защиты	В соответствии с ГОСТ 14254-96 (МЭК 60529)		IP67 (IP65 для розеток с выключателем и блокировкой)
	В соответствии с EN 62262	От внешних механических воздействий	IK08 (IK09 для розеток с выключателем и блокировкой)
Стойкость к воздействию огня и сверхвысоким температурам	В соответствии с ГОСТ 27483-87 (МЭК 60695-2-1)		850 °C (750°C для изделий серии Unika)
Материалы			Корпус из самозатухающего технического полимера
			Штыревые контакты из никелированной латуни
			Винты из нержавеющей стали
			Пружины и контакты зажимов из нержавеющей стали
Клеммное соединение			Винтовое присоединение жил кабеля

Присоединение

	Винтовое соединение			
Ном. ток	**Кабельный ввод**		**Макс. сечение проводников**	
(In)	**IP67 Кабельный сальник**	**IP67 Кабельные зажимы**	**Гибкие многожильные кабели**	
32 A	PratiKa PG21	PratiKa 11.5 - 21 мм	Гибкие	От 2,5 до 10 мм² для изделий, монтируемых на панели или поверхности
				От 2,5 до 6 мм² для изделий кабельного исполнения
				От 2,5 до 10 мм² для изделий с выключателем и блокировкой

Промышленные разъемы PratiKa

Разъемы на низкое напряжение

Решения для контейнеров

PKX32M7C4

PKY32M7C4

PKF32W7C4

81599

81199

83899

PKY32F7C4

PKY32G7C4

83399

83799

Каталожные номера кабельных разъёмов со степенью защиты IP67

Ном. ток	Ном. напряжение	Полож. контактов	Частота
	400 - 440 В пер. тока	ч	Гц
Кол-во полюсов	3P + ⏚		
Вилки			
32 A Быстр. соедин.	PKX32M7C4	3	50-60
Винтовое соедин.	PKE32M7C4	3	50-60
Розетки			
32 A Быстр. соедин.	PKY32M7C4	3	50-60
Винтовое соедин.	PKF32M7C4	3	50-60

Каталожные номера компактных разъёмов со степенью защиты IP67, для монтажа на поверхности

Ном. ток	Ном. напряжение	Полож. контактов	Частота
	400 - 440 В пер. тока	ч	Гц
Кол-во полюсов	3P + ⏚		
Розетки			
32 A	PKF32W7C4	3	50-60

Каталожные номера разъёмов со степенью защиты IP67, для монтажа на поверхности

Ном. ток	Ном. напряжение	Полож. контактов	Частота
	400 - 440 В пер. тока	ч	Гц
Кол-во полюсов	3P + ⏚		
Вилки			
32 A	81599	3	50-60
Розетки			
32 A	81199	3	50-60

Каталожные номера разъёмов со степенью защиты IP67, для монтажа на панели

Ном. ток	Ном. напряжение	Полож. контактов	Частота
	400 - 440 В пер. тока	ч	Гц
Кол-во полюсов	3P + ⏚		
Вилки			
32 A	83899	3	50-60
Защит. крышки для вилок	83936		
Угловые			
32 A Быстр. соедин.	PKY32F7C4	3	50-60
Винтовое соедин.	PKF32F7C4		
Прямые			
32 A Быстр. соедин.	PKY32G7C4	3	50-60
Винтовое соедин.	PKF32G7C4		

Розетки серии Unika с выключателем и блокировкой, со степенью защиты IP65, для монтажа на поверхности

Ном. ток	Ном. напряжение	Полож. контактов	Частота
	400 - 440 В пер. тока	ч	Гц
Кол-во полюсов	3P + ⏚		
Розетки			
32 A	83299	3	50-60
Розетки с держателями предохранителей			
32 A	83399	3	50-60

Розетки серии Isoblock с выключателем и блокировкой, шириной 4,5 модуля, со степенью защиты IP65

Ном. ток	Ном. напряжение	Полож. контактов	Частота
	400 - 440 В пер. тока	ч	Гц
Кол-во полюсов	3P + ⏚		
Розетки с DIN-рейкой			
32 A	83799	3	50-60

Система щитков Kaedra

Гамма изделий, стойких к воздействию огня и высокой температуры до 650 °C *

Руководство по выбору

(*) Для корпусов розеток без клеммного блока / Для модульных корпусов с клеммным блоком

Пылевлагонепроницаемые мини-щитки

Кол-во модулей	4	4	4	2 / 3	4	6	8	12
	13175	**13176**	**13177**	**13975**	**13976**	**13977**	**13978**	**13979**

Пылевлагонепроницаемые щитки

Благодаря стандартизированным типоразмерам щитков Kaedra, их можно легко соединять по горизонтали и по вертикали

мм	138	236	340	448
280			1 x 12 **13981**	1 x 12 **13990**; 1 x 18 **13982**
335			12 + 1 **13180**; 12 + 1 **13191**	
460				
Кол-во модулей	5 **13993** **13178**	8 **13179**	12 + 1 **13181**; 2 x 12 **13983**	2 x 12 **13991**; 18 + 1 **13182**; 2 x 18 **13984**
Кол-во модулей	5 **13185**	8 **13186**	12 + 1 **13187**	18 + 1 **13188**
Кол-во модулей	5 **13189**	8 **13190**	12 + 1 **13192**; **13195**	18 + 1 **13193**; **13197**
610				
Кол-во модулей	**13994**		3 x 12 **13985**; **13196**	3 x 12 **13986**; 3 x 18 **13992**; **13198**
842				
Кол-во модулей				4 x 18 **13987**; **13199**

Система щитков Kaedra
Корпуса щитков для розеток

Технические характеристики

			Корпуса щитков для розеток *
Основные характеристики			**Быстрый монтаж промышленных разъёмов благодаря специальным отверстиям, которые могут быть закрыты заглушками. Щитки доступны в трёх исполнениях:** **■ с отверстиями размером 65 x 85 или 90 x 100 мм под розетки PratiKa;** **■ с отверстиями размером 103 x 225 мм под розетки Unika для монтажа на панели;** **■ со сплошной панелью, для установки универсальных розеток**
Степень защиты	В соответствии с ГОСТ 14254-96 (МЭК 60529)		IP65
	В соответствии с EN 62262	От внешних механических воздействий	IK09
Стойкость к воздействию огня и сверхвысоким температурам	В соответствии с ГОСТ 27483-87 (МЭК 60695-2-1)	Испытание нагретой проволокой	650°C
Параметры изоляции	Соответствуют стандарту EN 60439-1		■
Материалы			Корпус из самозатухающего технического полимера
			Перфорированные отверстия для соединительного комплекта M32
			Винтовые заглушки
Цвет			RAL 7035
Верхние и нижние стенки			С перфорированными отверстиями для ввода кабелей

Каталожные номера мини-щитков для разъёмов гаммы PratiKa

Размеры (мм)			Кол-во модулей	Кол-во отверстий	Поставляемые платы	Рассеив. мощность	№ по кат.
В	Ш	Г	18 мм	65 x 85	Заглушка	(Вт)	
248	98	98	4	1 вертикальн.	-	10	**13175**
310	98	98	4	2 горизонтальн.	1	10	**13176**
392	98	98	4	3 горизонтальн.	1	10	**13177**

Каталожные номера щитков для разъёмов гаммы PratiKa

Размеры (мм)			Кол-во модулей	Кол-во отверстий	Поставляемые платы		Рассеив. мощ.	№ по кат.
В	Ш	Г	18 мм	90 x 100	Заглушка	Переходник	(Вт)	
460	138	160	5	2	1	2	12	**13178**
460	236	160	8	4	1	4	15	**13179**
335	340	160	12+1	3	1	3	28	**13180**
460	340	160	12+1	6	2	6	28	**13181**
460	448	160	18+1	8	2	8	39	**13182**

Каталожные номера щитков для розеток Unika с выключателем и блокировкой

Размеры (мм)			Кол-во модулей	Кол-во отверстий	Поставляемые платы	Рассеив. мощность	№ по кат.
В	Ш	Г	18 мм	65 x 85	Заглушка	(Вт)	
460	138	160	5	1	-	12	**13185**
460	236	160	8	2	1	15	**13186**
460	340	160	12+1	3	1	28	**13187**
460	448	160	18+1	4	1	39	**13188**

Каталожные номера универсальных щитков для установки розеток

Размеры (мм)			Кол-во модулей	Рассеив. мощность	№ по кат.
В	Ш	Г	18 мм	(Вт)	
460	138	160	5	12	**13189**
460	236	160	8	15	**13190**
335	340	160	12+1	28	**13191**
460	340	160	18+1	28	**13192**
460	448	160	18+1	39	**13193**

(*) Клеммные блоки в комплект поставки не входят (см. стр. 64).

Система щитков Kaedra

Корпуса щитков для модульных устройств с интерфейсным модулем

Технические характеристики

			Корпуса с интерфейсным модулем
Основные характеристики			**Щитки с интерфейсным модулем предназначены для создания распределительных щитов с модульными устройствами. Щитки имеют отверстия на передней панели, обычно поставляемые закрытыми. Отверстия предназначены для монтажа устройств управления и индикации или промышленных разъёмов. На эти отверстия могут быть установлены интерфейсные платы.** **Щитки с интерфейсным модулем позволяют комбинировать модульные устройства и розетки с помощью специальных плат. Внутри щитков имеется достаточно места для разводки кабеля**
Степень защиты	В соответствии с ГОСТ 14254-96 (МЭК 60529)		IP65
	В соответствии с EN 62262	От внешних механических воздействий	IK09
Стойкость к воздействию огня и сверхвысоким температурам	В соответствии с ГОСТ 27483-87 (МЭК 60695-2-1)	Испытание нагретой проволокой	650°C
Параметры изоляции	Соответствуют стандарту EN 60439-1		■
Материалы			Корпус из самозатухающего технического полимера
			Перфорированные отверстия для соединительного комплекта M32
			Винтовые заглушки
Цвет			RAL 7035
Верхние и нижние стенки			С перфорированными отверстиями для ввода кабелей
Оснащены клеммными блоками			■

Каталожные номера щитков для модульных устройств с интерфейсным модулем

Размеры (мм)			Кол-во мод.	Кол-во отверстий	Поставляемые платы		Рассеив. мощность	№ по кат.
В	Ш	Г	18 мм	90 x 100	Заглушка	Переходник	(Вт)	
280	448	160	12	1	1	1	28	**13990**
460	448	160	24	3	3	1	37	**13991**
610	448	160	36	4	4	1	50	**13992**

Каталожные номера для щитков с интерфейсным модулем

Размеры (мм)			Кол-во отверстий	Поставляемые платы		№ по каталогу
В	Ш	Г	90 x 100	Заглушка	Переходник	
460	138	160	3	3	1	**13993**
460	138	125	4	4	1	**13994**

Система щитков Kaedra
Корпуса щитков для модульных устройств

Технические характеристики

			Корпуса щитков для модульных устройств
			059446N
Основные характеристики			**Щитки предназначены для установки модульных устройств управления и распределения. В состав щитков входят переворачиваемые лицевые панели и демонтируемые шасси с пластроном со смещенным центром**
Степень защиты	В соответствии с ГОСТ 14254-96 (МЭК 60529)		IP65
	В соответствии с EN 62262	От внешних механических воздействий	IK09
Стойкость к воздействию огня и сверхвысоким температурам	В соответствии с ГОСТ 27483-87 (МЭК 60695-2-1)	Испытание нагретой проволокой	650°C
Параметры изоляции	Соответствуют стандарту EN 60439-1		■
Материалы			Корпус из самозатухающего технического полимера
			Перфорированные отверстия для соединительного комплекта M32
			Винтовые заглушки
Цвет			RAL 7035
Верхние и нижние стенки			С перфорированными отверстиями для ввода кабелей
Оснащены клеммными блоками			■

PB102281

Каталожные номера мини-щитков для модульных устройств

Размеры (мм)			Кол-во модулей	Рассеиваемая мощность	№ по каталогу
В	Ш	Г	18 мм	(Вт)	
150	80	98	2/3	6	**13975**
200	123	112	4	10	**13976**
200	159	112	6	11	**13977**
200	195	112	8	15	**13978**
200	267	112	12	19	**13979**

PB102282

Каталожные номера щитков для модульных устройств

Размеры (мм)			Кол-во модулей		Рассеиваемая мощность	№ по каталогу
В	Ш	Г	18 мм		(Вт)	
280	340	160	12	1 x 12	24	**13981**
280	448	160	18	1 x 18	34	**13982**
460	340	160	24	2 x 12	34	**13983**
460	448	160	36	2 x 18	47	**13984**
610	340	160	36	3 x 12	46	**13985**
610	448	160	54	3 x 18	65	**13986**
842	448	160	72	4 x 18	89	**13987**

Система щитков Kaedra
Корпуса универсальных щитков

Технические характеристики

			Корпуса универсальных щитков
Основные характеристики			**Универсальные щитки предназначены для установки немодульных устройств, монтируемых на монтажную плату. Поставляются с непрозрачной дверью**
Степень защиты	В соответствии с ГОСТ 14254-96 (МЭК 60529)		IP65
	В соответствии с EN 62262	От внешних механических воздействий	IK09
Стойкость к воздействию огня и сверхвысоким температурам	В соответствии с ГОСТ 27483-87 (МЭК 60695-2-1)	Испытание нагретой проволокой	650°C
Параметры изоляции	Соответствуют стандарту EN 60439-1		■
Материалы			Корпус из самозатухающего технического полимера
			Перфорированные отверстия для соединительного комплекта M32
Цвет			RAL 7035
Верхние и нижние стенки			С перфорированными отверстиями для ввода кабелей

PB102283

Каталожные номера универсальных щитков

Размеры (мм)			Рассеиваемая мощность	№ по каталогу
В	**Ш**	**Г**	**(Вт)**	
460	340	160	34	**13195**
460	448	160	46	**13196**
610	340	160	47	**13197**
610	448	160	65	**13198**
842	448	160	89	**13199**

Каталожные номера дополнительных элементов

Описание	№ по каталогу
Сплошной пластрон	
Запасной пластрон с отверстием для модульных устройств:	
Для щитка шириной 12 модулей	**13944**
Для щитка шириной 18 модулей	**13945**

Система щитков Kaedra
Сборка системы

Непосредственная установка

PB102194
Розетки бытового назначения 65 x 85

PB102287
Розетки бытового назначения

PB102288
Промышленные розетки 16 А, 3 и 4 полюса

PG102286
Промышленные розетки 16 А, 5 полюсов 32 А, 3, 4 и 5 полюсов

PB102290
Кнопки и светосигнальная арматура

PG148015
Промышленные розетки и розетки на сверхнизкое напряжение с выключателем и блокировкой серии PK Unika

Установка через интерфейсные платы

Эти устройства могут быть установлены в щитки Kaedra через интерфейсные платы

05960N
Мини-щитки

Интерфейсные платы

PB102284
Розетки бытового назначения 50 x 50

PB102290
Кнопки и светосигнальная арматура

05945N
Щитки для промышленных разъёмов

Интерфейсные платы

PB102288
Розетки на сверхнизкое напряжение

PB102290
Кнопки и светосигнальная арматура

05946N
Щитки для модульных устройств с интерфейсным модулем и интерфейсные модули

Интерфейсные платы

PB102287
Розетки бытового назначения

PB102289
Промышленные розетки 16 А, 3 и 4 полюса

PB102288
Розетки на сверхнизкое напряжение

PB102284
Розетки бытового назначения 50 x 50

PG102286
Розетки 16 А, 5 полюсов 32 А, 3, 4 и 5 полюсов

05946N
Щитки для промышленных разъёмов с выключателем и блокировкой

Интерфейсные платы

PB102287
Розетки бытового назначения

PB102289
Промышленные розетки 16 А, 3 и 4 полюса

PB102288
Розетки на сверхнизкое напряжение

PB102284
Розетки бытового назначения 50 x 50

PG102286
Розетки 16 А, 5 полюсов 32 А, 3, 4 и 5 полюсов

PB102290
Кнопки и светосигнальная арматура

PB102285
Промышленные розетки 63 А

PB102291

Все щитки Kaedra поставляются с уже установленными интерфейсными платами (13136). Перед установкой розеток с на 16 А, 5 полюсов, на 32 А, 3, 4 и 5 полюсов, платы необходимо снять.

Щитки Kaedra для модульных устройств с интерфейсными модулями поставляются с уже установленными на каждом отверстии интерфейсными платами 13138.

Стандартные отверстия

Все щитки, предназначенные для установки розеток и интерфейсных модулей, имеют разные отверстия для интерфейсных плат. Имеется три стандартных размера отверстий:

- 65 x 85 мм, для непосредственной установки розеток бытового назначения или промышленных розеток PratiKa с наклонным фланцем, рассчитанных на ток 16 А и с сочетанием полюсов: 2P+E и 3P+E;
- 90 x 100 мм, для непосредственной установки изделий гаммы PratiKa в щитки для промышленных разъёмов, поставляемые с интерфейсной платой 13136;
- 103 x 225 мм, для непосредственной установки розеток серии PK Unika с выключателем и блокировкой, а также различных интерфейсных плат.

Система щитков Kaedra
Интерфейсные платы и аксессуары

Установка через интерфейсные платы

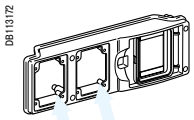

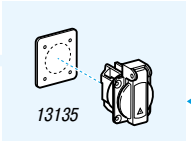

Розетки бытового назначения 50 x 50 мм

Мини-щитки

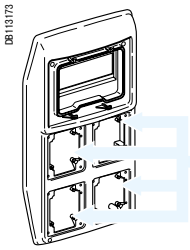

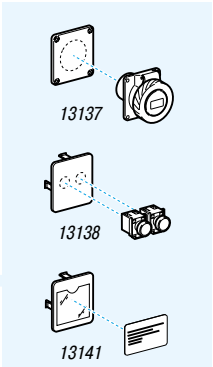

Розетки 65 x 65 мм на сверхнизкое напряжение

Кнопки и светосигнальная арматура 22 мм

Маркировочная этикетка

Щитки для промышленных разъёмов

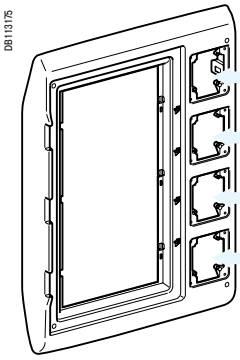

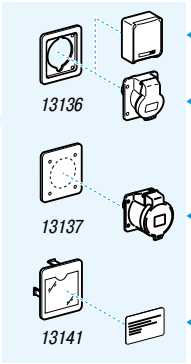

Розетки бытового назначения 65 x 85 мм

Промышленные розетки 65 x 85 мм

Розетки на сверхнизкое напряжение 65 x 65 мм

Маркировочная этикетка

Щитки для модульных устройств с интерфейсным модулем и интерфейсные модули

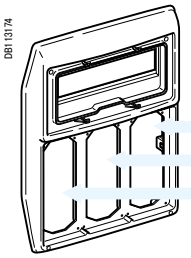

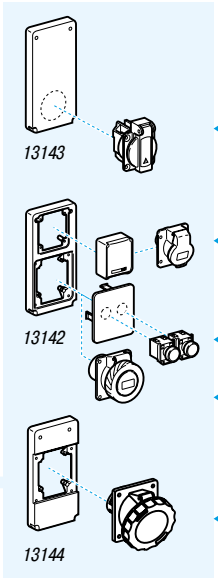

Розетки бытового назначения 50 x 50 мм

Розетки бытового назначения и промышленные розетки 65 x 85 мм

Кнопки и светосигнальная арматура 22 мм

Промышленные розетки 90 x 100 мм

Промышленные розетки на ток 63 А, 100 x 107 мм

Щитки для промышленных разъёмов с выключателем и блокировкой

13135

13136

13138

13137

13142

13143

13144

Каталожные номера универсальных щитков

Назначение		Описание	№ по кат.
Плата для отверстия			
Крепление винтами	**65 x 85**	Без разметки для 1 розетки 50 x 50 мм	**13135**
	90 x 100	Без разметки для 1 розетки 65 x 65 мм	**13137**
Крепление защелкиванием		Без разметки для кнопок (1 или 2 22,2 мм; 4 16 мм)	**13138**
		С маркировочной этикеткой	**13141**
		Интерфейсная с отверстием 65 x 85	**13136**
Набор интерфейсных плат			
Крепление защелкиванием	**90 x 100**	Для выключателей INS 63/80 А	**13139**
		Для 4-полюсных модульных устройств	**13140**
Плата для отверстия			
Крепление винтами	**103 x 225**	Без разметки для 1 розетки 65 x 65 мм и 1 или 2 кнопок Ø 22,2 мм)	**13143**
		С 1 отверстием 65 x 85 мм и 1 отверстием 90 x 100 мм	**13142**
		С 1 отверстием 100 x 107 мм для розеток и вилок на 63 А	**13144**

Система щитков Kaedra

Суппорты

Суппорт используется для поддержки на весу щитков Kaedra, обеспечивая более удобную переноску.

В комплект суппорта входят:

- 4 винта M6x14 для крепления щитка;
- 4 плоские шайбы;
- 4 эластичные шайбы.

Размеры			Описание		№ по каталогу
В	Ш	Г	Для щитков на		
700	360	410	8 модулей	13179-13186-13190	**10500**
700	450	410	12 модулей	13181-13187-13192-13433-13180-13191-13195-13983	**10501**
700	560	410	18 модулей	13182-13188-13193-13147-13991-13439-13984-13434	**10502**

Каталожные номера аксессуаров для монтажа

Назначение		Описание		№ по каталогу
Монтажная плата				
Для немодульных устройств		Высота 150 мм для щитков шириной 12 модулей		**13941**
Наклонный держатель клеммных блоков для мини-щитков				
Плоская рейка 12 x 2, крепление защелкиванием		Шириной 4 модуля		**13361**
		Шириной 6 модулей		**13362**
		Шириной 8 модулей		**13363**
		Шириной 12 модулей		**13364**
Наклонный держатель клеммных блоков для щитков				
Плоская рейка 12 x 2, крепление винтами		Шириной 8 модулей		**13925**
		Шириной 12 модулей		**13597**
		Шириной 18 модулей		**13598**
Держатели для клеммных блоков, устанавливаемые на дно щитка				
Плоская рейка 12 x 2, крепление винтами		Шириной 12 модулей		**13599**
		Шириной 18 модулей		**13595**
Клеммные блоки на ток 80 A (при 40°C)				
Защелкивается на держателе или фиксируется на дне щитка креплением «ласточкин хвост»		Ширина 80 мм	4 отверстия (2 x 10 мм + 2 x 16 мм)	**13575**
Защелкивается на держателе или крепится винтами к днищу		Ширина 85 мм	8 отверстий (4 x 10 мм + 4 x 16 мм)	**13576**
		Ширина 202 мм	16 отверстий (8 x 10 мм + 8 x 16 мм)	**13577**
		Ширина 202 мм	22 отверстия (11 x 10 мм + 11 x 16 мм)	**13578**
		Ширина 202 мм	32 отверстия (16 x + 16 x 16 мм)	**13579**
Изолирующий колпачок				
Фиксируется на клеммном блоке, обеспечивая степень защиты IP 2X	Цвет: зелёный	Для клеммных блоков	4 отверстия	**13581**
			8 отверстий	**13582**
			12, 22 и 32 отверстия	**13583**
	Цвет: красный		4 отверстий	**13588**
			8 отверстий	**13584**
			12, 22 и 32 отверстия	**13585**
	Цвет: синий		4 отверстий	**13589**
			8 отверстий	**13586**
			12, 22 и 32 отверстия	**13587**
Крепление для проводов				
Для прокладки проводов в щитках, фиксируется защелкиванием на дне щитка или на шасси		Комплект из 5 шт.		**13946**
Заменяемые элементы щитков				
Передняя панель		12 модулей (250 x 150 x 25 мм)		**10200**
		18 модулей (360 x 150 x 25 мм)		**10209**
Шасси 1 ряд		12 модулей (280 x 130 x 35 мм)		**10210**
		18 модулей (390 x 130 x 35 мм)		**10220**

Система щитков Kaedra

Каталожные номера аксессуаров для монтажа

Назначение	Описание		№ по каталогу
Соединительный комплект M32			
	2 проходных крепежных втулки + 2 гайки		**13934**
Комплект лапок для крепления к стене			
Фиксация щитков на стене или другой поверхности	Комплект из 4 шт. для мини-щитков для промышленных разъемов		**83929**
	Комплект из 4 шт. для щитков Kaedra		**13935**
Комплект разделителей			
Разделение зон двух DIN-реек	Для щитков шириной 12 модулей		**13936**
	Для щитков шириной 18 модулей		**13937**
Кабельный лоток, 2 шт. по 1 м			
			13938
Комплект для пломбирования			
Предотвращает доступ к токоведущим частям путем пломбирования корпуса щитка с крышкой или панелями	Комплект из 4 шт.		**13947**
Замок			
	Замок		**13948**
	Квадратная вставка		**13950**
	Треугольная вставка		**13949**
Фальшмодуль			
	Цвет: серый RAL 7035, комплект из 10 по 5 модулей		**13940**
Перфорированная плата			
	150 x 250 мм		**13941**
Уплотнительные втулки			
	Комплект		**14190**
Кабельный сальник с резьбой PG			
	Для кабеля диаметром		
В соответствии с DIN 46320, цвет серый RAL 7035, поставляется в комплекте с гайкой	PG9	7 - 9 мм	**83991**
	PG11	9 - 11 мм	**83992**
	PG13.5	9 - 12 мм	**83993**
	PG16	10 - 13 мм	**83994**
	PG21	14 - 17 мм	**83995**
	PG29	16 - 26 мм	**83996**
	PG36	28 - 36 мм	**83997**
	PG42	30 - 38 мм	**83998**
	PG48	40 - 44 мм	**83999**

PG149002

Кабельный сальник с резьбой PG

059459N

Аксессуары для щитков

Назначение	Описание	№ по каталогу
Комплект символов		
Стандартные символы	Комплект из 10 шт.	**13735**
Специальные символы		**13736**
Самоклеящийся лист для печати маркировки		
Печать с помощью ПО Sismarker	Комплект из 10 шт.	**13260**

Серия Isoblock
Розетки с выключателем и блокировкой

Технические характеристики

			Соединительные коробки
			PB102267
Основные характеристики			
Степень защиты	В соответствии с ГОСТ 14254-96 (МЭК 60529)		IP55
	В соответствии с EN 62262	От внешних механических воздействий	IK08
Стойкость к воздействию огня и сверхвысоким температурам	В соответствии с ГОСТ 27483-87 (МЭК 60695-2-1)	Испытание нагретой проволокой	850°C
Материалы			Корпус из самозатухающего технического полимера
			Винтовые заглушки
			Перфорированные отверстия для кабельных сальников и крепежных проходных втулок
Цвет			RAL 7035
Комплект поставки			Колпачки для нижних винтов

PG149002

Кабельный сальник с резьбой PG

PG148001

Крепежные проходные втулки с резьбой PG

PB102268

Латунные клеммные блоки с зажимами

PB102269

Латунные клеммные блоки с держателями

PB102270

Держатели клеммных блоков

Каталожные номера соединительных коробок

Размеры (мм)			Кол-во и тип кабельных вводов	№ по кат.
В	**Ш**	**Г**		
75	110	65	4 x PG21	**83963**
110	110	65	6 x PG21	**83964**
150	110	100	6 x PG21	**83962**
110	150	100	4 x PG21 + 1 x PG21/29 + 1 x PG29	**83965**
150	150	100	4 x PG21 + 2 x PG21/29	**83966**

Каталожные номера соединительных принадлежностей

Резьба	Диаметр кабеля	Внешний диаметр	№ по кат.
Кабельный сальник с резьбой PG			
Соответствует DIN 46320, изготавливается из изолирующего материала, серый цвет RAL 7035, поставляется в комплекте с гайкой			
PG16	14 - 16 мм	23 мм	**83994**
PG21	14 - 20 мм	28.5 мм	**83995**
PG29	19 - 26 мм	37.5 мм	**83996**
Крепежные проходные втулки с резьбой PG			
Изготовлены из изоляционного материала, серый цвет RAL 7035, в комплекте с зажимной гайкой и резиновым уплотнительным кольцом. Предназначены для соединения коробок, корпусов и розеток			
PG16	14 - 16 мм	23 мм	**83985**
PG21	14 - 20 мм	28.5 мм	**83986**
PG29	19 - 26 мм	37.5 мм	**83987**

Описание		№ по кат.
Латунные клеммные блоки с зажимами для присоединения нейтрали и заземления		
С отверстиями	1 x 16 + 4 x 10 мм²	**83970**
	1 x 16 + 6 x 10 мм²	**83971**
	1 x 16 + 10 x 10 мм²	**83972**
	2 x 16 + 10 x 10 мм²	**83973**
	2 x 16 + 16 x 10 мм²	**83974**
Латунные клеммные блоки с держателями		
Для установки в корпусы компактных розеток PratiKa Compact		
С отверстиями	1 x 16 + 4 x 10 мм²	**83980**

Для коробок	Для клеммных блоков	№ по кат.
Держатели клеммных блоков		
Изготовлены из изоляционного материала и предназначены для установки латунных клеммных блоков		
83325	2 x 83970	**83975**
83326	2 x 83970 / 83971 / 1 x 83972 / 83970	**83976**
83327	Любые клеммы	**83977**

Общая информация

В каталоге представлена широкая гамма вилок и розеток промышленного назначения для применения внутри и вне помещений при температуре окружающей среды не выше 40 °C.
Благодаря технологиям производства и применению материалов с улучшенными характеристиками и стойкостью к химическим и атмосферным воздействиям, данные изделия широко применяются в промышленности, сельском хозяйстве, жилых и офисных зданиях.
Для использования в специальных условиях окружающей среды, например на кораблях или во взрывоопасных зонах, могут понадобиться изделия со специальными характеристиками. Обращайтесь за информацией в Schneider Electric.

Соответствие стандартам

Требования к конструкции и характеристикам данных изделий определены международными, европейскими и российскими стандартами:
- ГОСТ Р 51323.1-99 (МЭК 60309-1)
- EN 60309-1

Вилки, штепсельные розетки и соединительные устройства промышленного назначения.
Часть 1: Общие требования
- ГОСТ Р 51323.2-99 (МЭК 60309-2)
- EN 60309-2

Вилки, штепсельные розетки и соединительные устройства промышленного назначения.
Часть 2: Требования к взаимозаменяемости размеров штырей и контактных гнезд соединителей

Определения

К вилкам и розеткам относятся следующие устройства (определения по ГОСТ Р 51323.1-99):
- **Штепсельный соединитель:** устройство, с помощью которого может осуществляться электрическое присоединение гибкого кабеля к стационарной проводке. Оно состоит штепсельной розетки и вилки.
- **Штепсельная розетка:** часть соединителя, предназначенная для установки со стационарной проводкой или входящая в состав оборудования.
- **Вилка:** часть соединителя, которая выполняется как одно целое или непосредственно прикрепляется к гибкому кабелю, подсоединяемому к аппарату или переносной розетке.

Условия эксплуатации

Условия эксплуатации электрических и электронных устройств определяются стандартами ГОСТ Р 50030.1-2000 (МЭК 60947-1-99) и EN60947-1 «Аппаратура распределения и управления низковольтная: Часть 1. Общие требования». Данные стандарты в основном применяются к устройствам, работающим от электропитания с напряжением 1000 В пер. тока или 1500 В пост. тока, если иное не предусмотрено специальными стандартами.

Температура окружающей среды

- Максимальная температура: +40 °C при среднесуточной температуре не более +35 °C.
- Минимальная температура: -25 °C.

Высота над уровнем моря

До 2000 м над уровнем моря

Атмосферные условия

Относительная влажность воздуха

- Относительная влажность воздуха не более 50 % при температуре +40 °C.
- Допускается более высокая влажность при более низкой температуре, например, 90 % при +20 °C (см. рис.)

Степень загрязнения окружающей среды

(согласно ГОСТ Р 51321.1-2000)
Для электрических и электронных устройств установлены следующие степени загрязнения:

Степень 1
Без загрязнений или только с сухими, нетокопроводящими загрязнениям.

Степень 2
Нормальны только нетокопроводящие загрязнения. Однако следует допустить возможность временной проводимости из-за конденсации.

Степень 3
Возможны токопроводящие загрязнения или сухие, нетокопроводящие загрязнения, становящиеся токопроводящими вследствие ожидаемой конденсации.

Степень 4
Загрязнение обусловливает устойчивую проводимость, вызванную, например, токопроводящей пылью или дождем, либо снегом.

PB102237

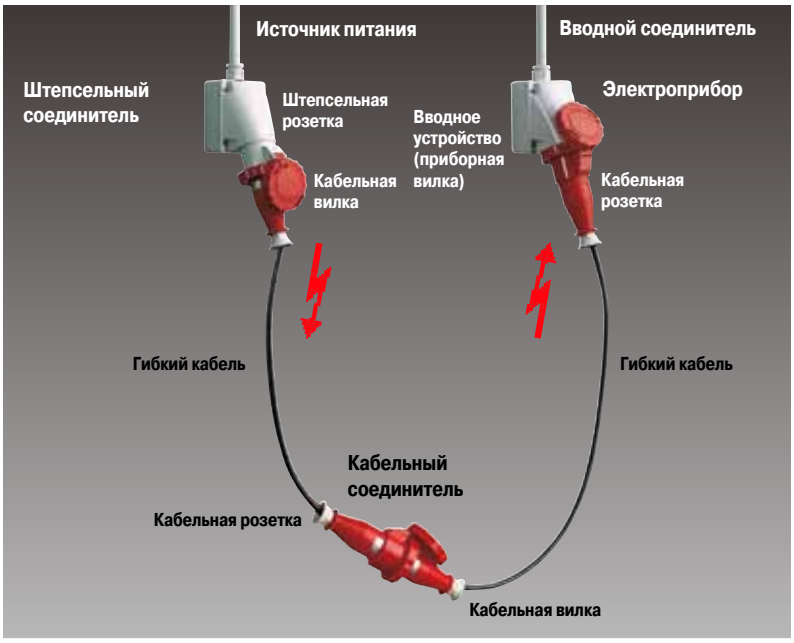

Кабельный соединитель: устройство, обеспечивающее соединение двух гибких кабелей. Состоит розетки и вилки.

Кабельная вилка: часть соединителя, которая выполняется как одно целое и прикрепляется к гибкому кабелю, подсоединяемому к электроприбору или переносной розетке.

Вводной соединитель: устройство, с помощью которого можно осуществить присоединение гибкого кабеля к электроприбору. Состоит из кабельной розетки и приборной вилки.

Вводное устройство (приборная вилка): вилка, встроенная в электроприбор или установленная на электроприборе, или предназначенная для установки на электроприборе, крепящаяся или способная крепиться к нагрузке. Обычно имеет такое же контактное устройство, как кабельная вилка.

PB102298

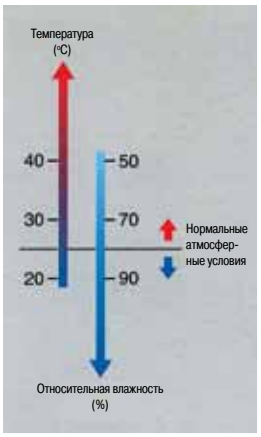

Нормальная степень загрязнения:

Для устройств бытового и аналогичного назначения:

DB113098

Степень 2

Для устройств промышленного назначения:

DB113099

Степень 3

Степень загрязнения – условное число, основанное на количестве токопроводящей или гигроскопической пыли, ионизированных газов или солей относительной влажности и частоте появления ее значений, обусловливающих гигроскопическую абсорбцию или конденсацию влаги, ведущую к снижению электрической прочности изоляции, поверхностного удельного сопротивления или того и другого. Рассматривается степень загрязнения окружающей среды в непосредственной близости от поверхности оборудования и на участках между элементами с разным потенциалом.

Изделия, описанные в этом каталоге, способны работать в очень тяжелых условиях. За более подробной информацией обращайтесь в Schneider Electric.

Общая информация

Принципиальные положения

Стандарты распространяются на вилки и розетки, используемые в сетях переменного тока частотой до 500 Гц или в сетях постоянного тока.
Описываемые устройства делятся на две категории:
■ разъёмы на сверхнизкое напряжение, с рабочим напряжением, не превышающим 50 В;
■ разъёмы на низкое напряжение, с рабочим напряжением от 50 до 690 В.
Стандарты распространяются на разъёмы 2P и 3P на сверхнизкое напряжение с номинальным током 16 и 32 А, а также на разъёмы с конфигурацией полюсов 2P+⏚, 3P+⏚ и 3P+N+⏚ на низкое напряжение с номинальным током 16, 32, 63 и 125 А.

Существуют разъёмы для различных применений, различающиеся по номинальному напряжению и частоте, количеству полюсов и защитным характеристикам. К последним относится взаимонезаменяемость, благодаря которой вилка сочленяется только с розеткой аналогичного типа.
Взаимонезаменяемость обеспечивается различием размеров разъёмов в зависимости от номинального тока и различием положения заземляющего контакта в зависимости от номинального напряжения и частоты.

Разъёмы на низкое напряжение > 50 В

В разъёмах на низкое напряжение взаимонезаменяемость обеспечивают два конструктивных элемента:
■ основной ориентирующий элемент (механический ключ) – паз на розетке, совпадающий с выступом на вилке;
■ дополнительный элемент – заземляющий контакт (более длинный, чем все остальные), положение которого по часовому циферблату зависит от характеристик изделия.

Положение дополнительного элемента можно определить, посмотрев на изделие спереди и ориентируясь по основному ориентирующему элементу, который всегда находится в положении «6 часов».

Разъёмы на сверхнизкое напряжение < 50 В

Хотя данные разъёмы не имеют заземляющего контакта, их взаимонезаменяемость также обеспечивают два элемента:
■ основной ориентирующий элемент (механический ключ) – паз на корпусе розетки, совпадающий с направляющим выступом на корпусе вилки и всегда находящийся в положении «6 часов»;
■ дополнительный элемент – это еще один паз и выступ. Его положение зависит от напряжений, токов и частот.
Положение дополнительного элемента можно определить, посмотрев на изделие спереди и ориентируясь по основному ориентирующему элементу, который всегда находится в положении «6 часов».

Цветовая кодировка

Для облегчения идентификации разъёмов для различных напряжений и частот используется цветовая кодировка как всего устройства, так и отдельных его частей (например, кольца, съёмной крышки и т.д.).

Ном. рабочее напряжение (В)	**Цвет** (1)
От 10 до 25	Фиолетовый
От 40 до 50	Белый
От 100 до 130	Желтый
От 200 до 250	Синий
От 380 до 480	Красный
От 500 до 690	Черный

(1) Для частот от 60 до 500 Гц включительно, совместно с цветом ном. рабочего напряжения может использоваться зелёный цвет.

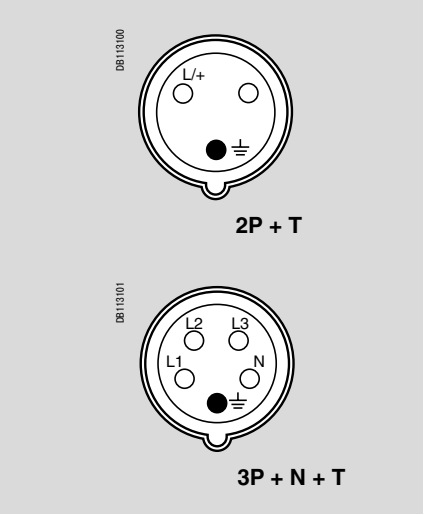

Розетка на низкое напряжение

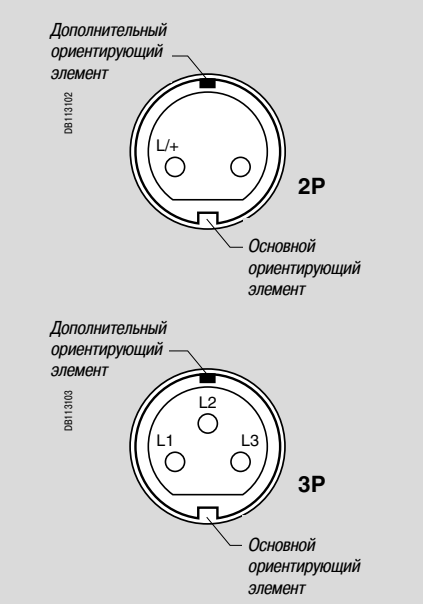

Розетка на сверхнизкое напряжение

Положение заземляющего контакта по часовому циферблату

В гамму продукции входят устройства, отвечающие требованиям стандартов и предназначенные для всех применений, включая специальные.
Хотя в каталоге перечислены лишь стандартные модели, Вы можете заказать исполнение с любым расположением заземляющего контакта по часовому циферблату, которое допускается стандартом. Ниже приведен ряд возможных исполнений:

Применение		**Положение заземляющего контакта по часовому циферблату**
Общее назначение		ч 6
Рефрижераторные контейнеры		ч 3
Электроустановки в портах, на судах и морских платформах		ч 11
Подача питания через безопасный разделительный трансформатор		ч 12
Постоянный ток	От 50 до 250 В	ч 3
	Свыше 250 В	ч 8
Высокая частота	От 100 до 300 Гц	ч 10
	Более 300 и менее 500 Гц	ч 2
Специальное напряжение	От 100 до 130 В	ч 4
	От 480 до 500 В	ч 7
	От 600 до 690 В	ч 5

Возможные варианты приведены в таблице на стр 68.

Сводная таблица идентификации и взаимозаменяемости промышленных разъёмов согласно стандартам МЭК 60309-2 и МЭК 60309-4.

НИЗКОЕ НАПРЯЖЕНИЕ от 50 до 690 В

2P+⏚

Частота (Гц)	Ном. напряжение Un (В)	Положение заземляющего контакта на циферблате часов, вид спереди (1) 16 и 32 А	63 и 125 А	
50 и 60	100-130	4 ч	4 ч	DB113176
	200-250	6 ч	6 ч	DB113177
60	277	5 ч	5 ч	DB113178
50 и 60	380-415	9 ч	9 ч	DB113179
	480-500	7 ч	7 ч	DB113180
	Питание через разделительный трансформатор	12 ч	12 ч	DB113181 (3)
От 100 до 300 включит.	более 50	–	–	
От 301 до 500 включит.	более 50	2 ч	–	DB113182
Пост. ток	от 50 до 250 включительно	3 ч	3 ч	DB113183 (3)
	более 250	8 ч	8 ч	DB113184 (3)

3P+⏚

Частота (Гц)	Ном. напряжение Un (В)	Положение заземляющего контакта на циферблате часов, вид спереди (1) 16 и 32 А	63 и 125 А	
50 и 60	100-130	4 ч	4 ч	DB113185
	200-250	9 ч	9 ч	DB113179
	380-415	6 ч	6 ч	DB113186
	480-500	7 ч	7 ч	DB113187
	600-690	5 ч	5 ч	DB113188
	Питание через разделительный трансформатор	12 ч	12 ч	DB113189 (5)
60	440-460 (2)	11 ч	11 ч	DB113190
50 60	380-440 (4)	3 ч	–	DB113191
От 100 до 300 включит.	более 50	10 ч	–	DB113192
От 301 до 500 включит.	более 50	2 ч	–	DB113193

3P+N+⏚

Частота (Гц)	Ном. напряжение Un (В)	Положение заземляющего контакта на циферблате часов, вид спереди (1) 16 и 32 А	63 и 125 А	
50 и 60	57/100-75/130	4 ч	4 ч	DB113194
	120/208-144/250	9 ч	9 ч	DB113195
	200/346-240-415	6 ч	6 ч	DB113196
	277/480-288/500	7 ч	7 ч	DB113197
	347/600-400/690	5 ч	5 ч	DB113198
60	250/440-265/460	11 ч	11 ч	DB113199
50 60	220/380-250/440 (4)	3 ч	–	DB113200
От 100 до 300 включит.	более 50	–	–	
От 301 до 500 включит.	более 50	2 ч	–	DB113201
Для всех остальных номинальных напряжений и/или частот положение заземляющего контакта следующее:		1 ч	1 ч	DB112202

СВЕРХНИЗКОЕ НАПРЯЖЕНИЕ до 50 В

Частота (Гц)	Ном. рабочее напряжение (В)	Положение дополнительного ориентирующего элемента (5) 16 и 32 А	2P	3P
50 и 60	20-25	Отсутствует	DB113203	DB113210
50 и 60	40-50	12 ч	DB113204	DB113211
От 100 до 200 включит.	20-25 и 40-50	4 ч	DB113205	DB113212
300		2 ч	DB113206	DB113213
400		3 ч	DB113207	DB113207
От 401 до 500 включит.		11 ч	DB113208	DB113214
Пост. ток	20-25 и 40-50	10 ч	DB113209	

Примечания

(1) Положение заземляющего контакта определяется относительно основного ориентирующего элемента. В таблице приведены данные только для устройств серии I (16, 32, 63 и 125 А); однако эти данные и применимы к устройствам серии II (20, 30, 60 и 100 А).
(2) В основном для судовых электроустановок. Прочерк (-) означает, что данное положение стандартом не определено.
(3) Цвет в соответствии с напряжением.
(4) Только для рефрижераторных контейнеров (по стандарту ISO).
(5) Положение дополнительного ориентирующего элемента относительно основного ориентирующего элемента.

Степень защиты

Степень защиты

Стандарт классифицирует и кодифицирует внешние воздействия, которым может быть подвержена электрическая система: присутствие воды и твёрдых объектов, риск механических ударов, вибрацию, присутствие разъедающих веществ и т.д.
Окружающая среда может нанести вред электрическим компонентам с различной интенсивностью, в зависимости от степени воздействия.
Присутствие воды, например, может проявляться как в виде нескольких капель, так и в виде полного погружения объекта.

Степень защиты IP

Стандарт ГОСТ 14254-96 (МЭК 60529, EN60529) определяет кодировку степеней защиты людей от доступа к опасным частям, а оборудования – от проникновения воды и внешних твёрдых предметов.
Этот стандарт не рассматривает защиту от взрыва или таких воздействий, как влажность, коррозия, плесень или насекомые.
Код IP состоит из двух цифр и может быть расширен дополнительной буквой, если защита от прикосновения к токоведущим частям больше, чем указано первой цифрой.
Ещё одна буква даёт вспомогательную информацию по защитным характеристикам.
В таблице на стр. 89, показана классификация критериев кода IP.

Примечания

Степень защиты IP всегда читается цифра за цифрой, а не целым числом.
Например, щиток со степенью защиты IP31 подходит для условий эксплуатации, где требования меньше, например, вместо щитка IP21, но для указанных условий щиток со степенью защиты IP30 не может быть использован.
Учитывая, что присутствие воды в любом случае негативно сказывается на функционировании устройств, рекомендуется, чтобы все устройства, установленные вне щита, снабжались защитной крышкой и, по возможности, боковыми панелями. Степень защиты производитель указывает в каталоге, в разделе условий эксплуатации. Однако для обеспечения указанной степени защиты необходимо соблюдение правил сборки, установки и технического обслуживания.

Степень защиты от механического воздействия IK

Стандарт EN 50102 определяет степень защиты от механического воздействия, обозначаемого буквами IK с последующими цифрами. В представленной ниже таблице показана величина механического воздействия в джоулях (Дж) для каждого кода.

D8113104

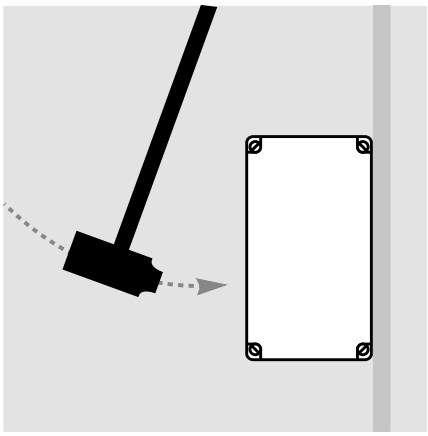

Степень защиты от механического воздействия IK в соответствии со стандартом EN 50102

Код IK	Энергия удара (Дж)	Код IK	Энергия удара (Дж)
00	Отсутствие защиты	**06**	1
01	0,15	**07**	2
02	0,2	**08**	5
03	0,35	**09**	10
04	0,5	**10**	20
05	0,7		

Степень защиты IP

Степень защиты в соответствии со стандартом ГОСТ Р 14254-96 (МЭК 60529)

Первая характеристическая буква: защита оборудования от проникновения внешних твёрдых предметов и защита людей от доступа к опасным частям

Значение	0	1	2	3	4	5	6
Щиток обеспечивает защиту от проникновения:		Внешних твердых предметов Ø ≥ 50 мм	Внешних твердых предметов Ø ≥ 12,5 мм	Внешних твердых предметов Ø ≥ 2,5 мм	Внешних твердых предметов Ø ≥ 1 мм	Пылезащищено	Пыленепроницаемо
Средство испытания		Щуп-предмет Ø 50 мм	Щуп-предмет Ø 12,5 мм	Щуп-предмет Ø 2,5 мм	Щуп-предмет Ø 1 мм	Порошок талька	Порошок талька
Защита от доступа к опасным частям		Тыльной стороной руки	Пальцем руки	Инструментом	Проволокой		
Средство испытания		Щуп доступности Ø 50 мм	Шарнирный испытательный палец	Щуп доступности Ø 2,5 мм	Щуп доступности Ø 1 мм		

Вторая характеристическая буква: защита от вредного воздействия в результате проникновения воды

Значение	0	1	2	3	4	5	6	7	8
Щиток обеспечивает защиту от вредного воздействия:		Вертикально падающих капель воды	Капель воды, падающих с отклонением от вертикали на 15°	Дождя	Сплошного обрызгивания	Водяных струй	Сильных водяных струй	Временного непродолжительного погружения	Длительного погружения
Средство испытания									Оговаривается между производителем и пользователем, но строже временного погружения

Дополнительные буквы

ДОПОЛНИТЕЛЬНАЯ БУКВА*					ВСПОМОГАТЕЛЬНАЯ БУКВА	
Значение	A	B	C	D	Вспомогательная информация, относящаяся к:	
Защита от доступа к опасным частям	Тыльной стороной руки	Пальцем	Инструментом	Проволокой	H	Высоковольтным аппаратам
Средство испытания	Щуп доступности Ø 50 мм	Шарнирный испытательный палец	Щуп доступности Ø 2,5 мм x 100 мм	Щуп доступности Ø 1 мм x 100 мм	M	Состоянию движения во время испытаний защиты от воды
					S	Состоянию неподвижности во время испытаний защиты от воды
					W	Стойкости к климатическим и механическим внешним воздействующим факторам, а также к специальным средам

Применяется только если:
- действительная степень защиты от доступа к опасным частям больше той, что подразумевается первой характеристической цифрой;
- указана только защита от опасных частей, а первая характеристическая цифра заменена символом X.

Пример полной записи кода IP

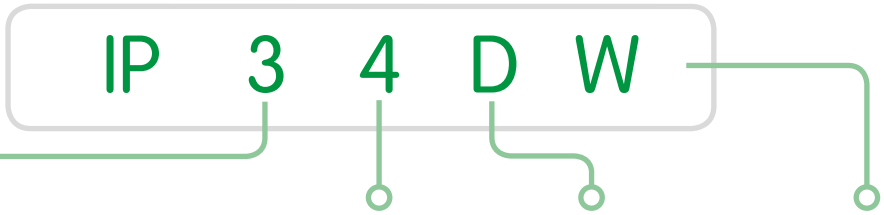

Защита от проникновения внешних твёрдых предметов диаметром ≥ 2,5 мм

Пригодность для использования в специфических атмосферных условиях

Защита от сплошного обрызгивания

Защита от прикосновения проволокой

Стойкость к воздействию огня и высокой температуры

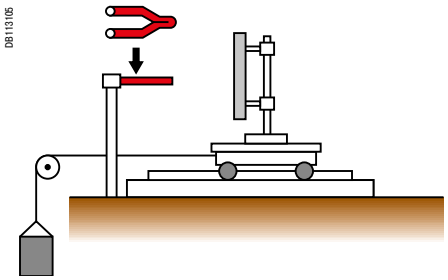

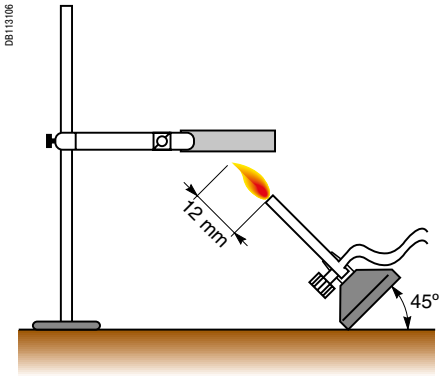

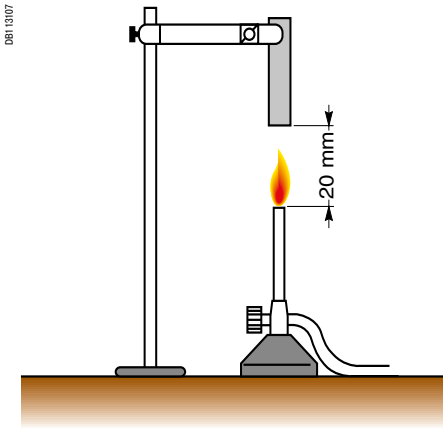

Характеристики самозатухания и стойкость к воздействию огня и высокой температуры

Значения стойкости к воздействию огня и высокой температуры компонентов, выполненных из органических материалов, регламентируются различными стандартами и могут определяться тремя различными методикам испытания.

Методика испытания	Результат испытания	Условия испытания
Испытание нагретой проволокой В соответствии с ГОСТ 27483-87 (МЭК 60695-2-11)		
Воспроизведение тепловое воздействия, вызванного источниками тепла или возгорания (раскаленным элементом или кратковременно перегруженным резистором), для оценки пожароопасности	Пламя любой интенсивности должно погаснуть в течение 30 с после удаления нагретой проволоки. ■ **Температура испытания:** □ 650°C □ 750°C □ 850°C □ 960°C Падающие на специальную бумагу горящие капли не должны стать источником ее возгорания	**Источник тепла** Нагретая проволока диаметром 4 мм **Продолжительность испытания** Проволока прикладывается на 30 с **Характеризующий параметр** Время затухания пламени
Испытание на воздействие пламени В соответствии с ГОСТ 27484-87 (МЭК 60695-2-12)		
Имитация небольшого пламени, которое может быть вызвано неисправностью изделия, для оценки пожароопасности	■ Образец не воспламеняется ■ Пламя и раскаленные частицы не распространяют огонь ■ Длительность горения – менее 30 с после удаления горелки Бунзена	**Источник тепла** Пламя от горелки Бунзена **Продолжительность испытания** Воздействие пламенем в течение 5, 10, 20, 30, 60, 120 с в соответствии со стандартом **Характеризующий параметр** Время приложения пламени
UL – по методу лаборатории по технике безопасности США В соответствии с UL 94		
Классификация характеристик материала после воздействия пламенем от горелки Бунзена	■ V0 – горение в среднем менее 5 с до самозатухания ■ V1 – горение в среднем менее 25 с ■ V2 – горение в среднем менее 25 с с образованием горящих капель ■ HB – горение в среднем более 25 с (образец расположен горизонтально и скорость горения менее 38 мм/мин) **Относится к методике испытания ASTM D-635**	**Источник тепла** Пламя от горелки Бунзена **Продолжительность испытания** 10 с два раза подряд **Характеризующий параметр** Продолжительность горения

Стойкость к воздействию химических веществ

Стойкость к воздействию химических веществ

Представленная ниже информация действительна при условии, что температура окружающей среды не превышает 40 °C и механическое воздействие не приводит к деформации поверхности. Технические полимеры, используемые в нашей продукции, гарантируют оптимальные характеристики изделий при химических и атмосферных воздействиях.

По вопросам использования изделий в средах с высокой концентрацией кислот, окислителей и масел обращайтесь в Schneider Electric.
В любом случае, изделия с синим цветовым кодом пригодны для эксплуатации в достаточно агрессивной среде с повышенной концентрацией масел, окислителей и кислот.

Вид продукции	Вода	Раствор соли	Кислоты		Оксилители		Растворители			Масла			Растит. масло	Животн. жиры	Синтетич. масло	Животная органика	Топливо			Аммиак
			Концен-тирован-ные	Разбав-ленные	Концен-тирован-ные	Разбав-ленные	Гексан	Бензин	Ацетон	Этиловый спирт	Силико-новое масло	Мине-ральное масло					Неэтили-рованное высокоокт.	Высоко-октановое	Дизель-ное	
Промышленные разъёмы PK На низкое и сверхнизкое напряжение	R	R	RL	R	RL	R	R	RL	RL	R	R	R	R	R	R	R	RL	RL	R	R
Розетки бытового назначения	R	R	RL	R	RL	R	R	RL	RL	R	R	R	R	R	R	R	RL	RL	R	R
Розетки Schuko	R	RL	RL	R	RL	R	R	NR	NR	R	R	NR	NR	NR	NR	NR	NR	NR	NR	NR
Розетки PK Unika С выключателем и блокировкой	R	R	NR	R	RL	R	NR	NR	NR	NR	R	RL	RL	NR	RL	RL	NR	NR	NR	RL
Модульные основания	R	R	NR	R	RL	R	NR	NR	NR	NR	R	RL	RL	NR	RL	RL	NR	NR	NR	RL
Розетки PK Isoblock С выключателем и блокировкой	R	R	RL	R	RL	R	R	RL	RL	R	R	R	R	R	R	R	RL	RL	R	R
Модульные панели	R	R	RL	R	RL	R	R	RL	RL	R	R	R	R	R	R	R	RL	RL	R	R
Соединительные коробки	R	NR	RL	R	RL	R	R	NR	NR	R	R	RL	RL	NR	NR	RL	NR	NR	NR	NR
Система щитков Kaedra	R	R	RL	R	RL	R	NR	NR	NR	R	R	RL	RL	NR	RL	NR	NR	NR	NR	RL

Обозначение: R стойкие; RL ограничено стойкие; NR не стойкие

Промышленные разъемы PratiKa

Разъемы на низкое напряжение

Кабельные вилки и розетки

Вилки

IP44

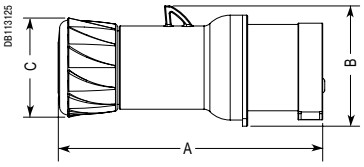

Размер	16 A			32 A		
	2P+⏚	3P+⏚	3P+N+⏚	2P+⏚	3P+⏚	3P+N+⏚
A	129	139	142	152	152	160
B	59	65	74	76	76	86
C	48	48	58	58	58	58

IP67

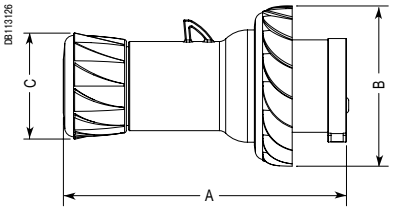

Размер	16 A			32 A		
	2P+⏚	3P+⏚	3P+N+⏚	2P+⏚	3P+⏚	3P+N+⏚
A	129	139	142	152	152	160
B	73	81	89	95	95	102
C	48	48	58	58	58	58

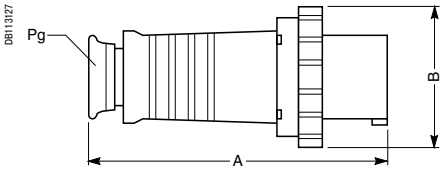

Размер	63 A			125 A		
	2P+⏚	3P+⏚	3P+N+⏚	2P+⏚	3P+⏚	3P+N+⏚
A	265	265	265	325	325	325
B	110	110	110	131	131	131
Pg	36	36	36	48	48	48

Угловые кабельные вилки (90°)

IP44

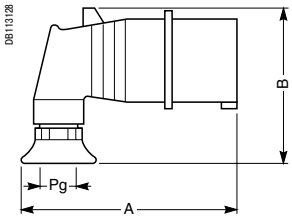

Размер	16 A			32 A		
	2P+⏚	3P+⏚	3P+N+⏚	2P+⏚	3P+⏚	3P+N+⏚
A	110	115	119	141	141	141
B	91	98	105	113	113	116
Pg	16	16	16	21	21	21

IP67

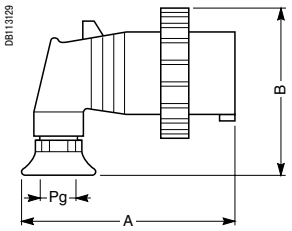

Размер	16 A			32 A		
	2P+⏚	3P+⏚	3P+N+⏚	2P+⏚	3P+⏚	3P+N+⏚
A	110	115	119	141	141	141
B	91	98	105	113	113	116
Pg	16	16	16	21	21	21

Кабельные розетки

IP44

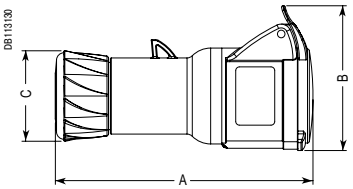

Размер	16 A			32 A		
	2P+⏚	3P+⏚	3P+N+⏚	2P+⏚	3P+⏚	3P+N+⏚
A	140	150	153	165	165	172
B	78	88	97	98	98	106
C	48	48	58	58	58	58

IP67

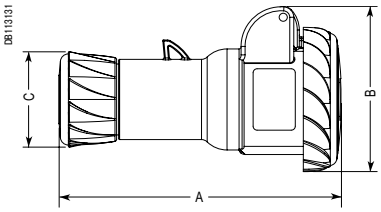

Размер	16 A			32 A		
	2P+⏚	3P+⏚	3P+N+⏚	2P+⏚	3P+⏚	3P+N+⏚
A	142	152	155	164	164	173
B	84	87	96	99	99	104
C	48	48	58	58	58	58

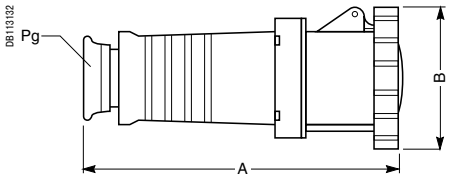

Размер	63 A			125 A		
	2P+⏚	3P+⏚	3P+N+⏚	2P+⏚	3P+⏚	3P+N+⏚
A	265	265	265	325	325	325
B	110	110	110	131	131	131
Pg	36	36	36	48	48	48

Промышленные разъемы PratiKa

Разъемы на низкое напряжение

Фазоинвертор и переходники

Фазоинвертор

IP44

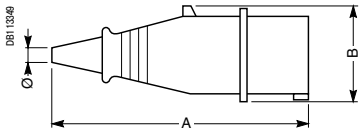

Размер	16 A	
	3P+⏚	3P+N+⏚
A	145	163
B	66,5	74,5
Ø	10	13

IP67

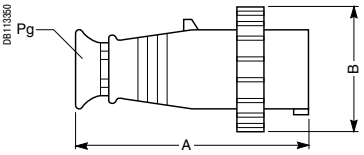

Размер	16 A	
	3P+⏚	3P+N+⏚
A	139	147,5
B	77	87
Pg	Pg 16	Pg 21

Угловые кабельные вилки (90°) с переключателем фаз

IP44

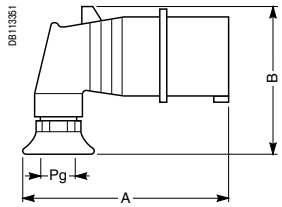

Размер	16 A	
	3P+⏚	3P+N+⏚
A	115	119
B	91	98
Ø	16	16

IP67

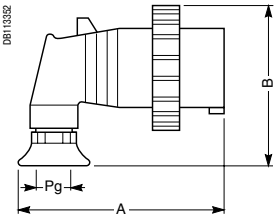

Размер	16 A	
	3P+⏚	3P+N+⏚
A	115	119
B	98	105
Pg	16	16

Настенные вилки с переключателем фаз

IP44

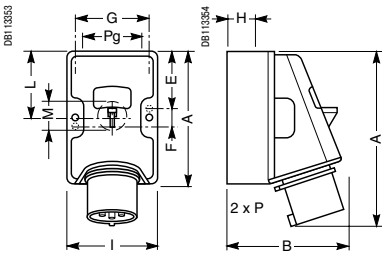

Размер	16 A	
	3P+⏚	3P+N+⏚
A	100	130
B	109	125
C	140	134
E	41	7
F	18	116
G	67	92
H	21	25
I	80	106
L	50	65
M	23	28,5
Pg	21	21
P	2 x 16	2 x 21

IP67

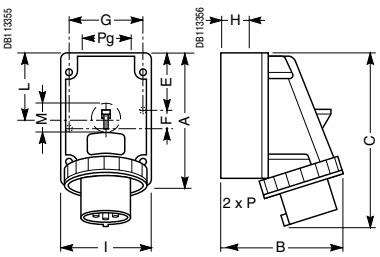

Размер	16 A	
	3P+⏚	3P+N+⏚
A	100	130
B	116	169
C	140	134
E	41	7
F	18	116
G	67	92
H	21	25
I	80	106
L	50	65
M	23	28,5
Pg	21	21
P	2 x 16	2 x 21

Фазоинвертор для монтажа на панели

IP44

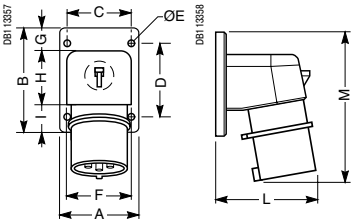

Размер	16 A	
	3P+⏚	3P+N+⏚
A	65	90
B	85	100
C	52	77
D	60	85
E	5,2	5,5
F	53	76
G	20	20
H	41,5	59,5
I	23,5	20,5
L	85	96
M	124	148

IP67

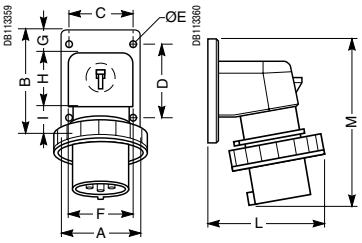

Размер	16 A	
	3P+⏚	3P+N+⏚
A	65	90
B	85	100
C	52	77
D	60	85
E	5,2	5,5
F	53	76
G	20	20
H	41,5	59,5
I	23,5	20,5
L	92	107
M	124	148

Переходники

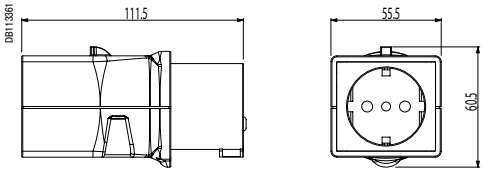

Панельные розетки бытового назначения

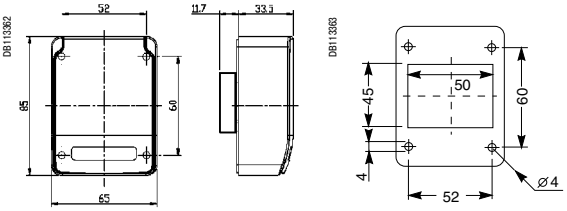

Промышленные разъемы PratiKa

Разъемы на низкое напряжение

Настенные вилки

Настенные вилки

IP44

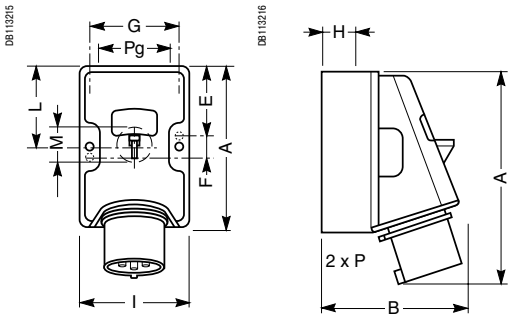

Размер	16 A			32 A		
	2P+⏚	3P+⏚	3P+N+⏚	2P+⏚	3P+⏚	3P+N+⏚
A	100	100	130	130	130	130
B	106	109	125	130	130	132
C	139	140	134	136	136	140
E	41	41	7	7	7	7
F	18	18	116	116	116	116
G	67	67	92	92	92	92
H	21	21	25	25	25	25
I	80	80	106	106	106	106
L	50	50	65	65	65	65
M	23	23	28,5	28,5	28,5	28,5
Pg	21	21	21	21	21	21
P	2 x 16	2 x 16	2 x 21	2 x 21	2 x 21	2 x 21

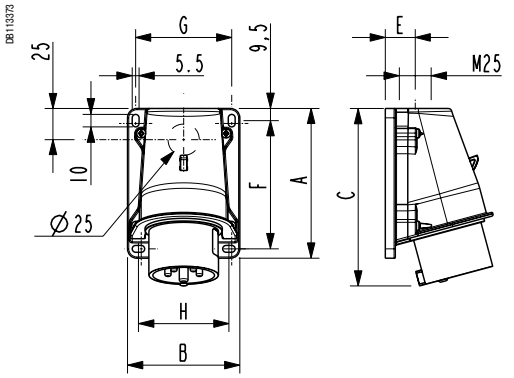

Размер	16 A			32 A		
	2P+⏚	3P+⏚	3P+N+⏚	2P+⏚	3P+⏚	3P+N+⏚
A	100	100	120	120	120	120
B	75	75	90	90	90	90
C	122	123	142	151	151	152
D	76	76	86	89	89	95
E	21	21	24	24	24	24
F	83	83	103	103	103	103
G	62	62	77	77	77	77
H	57,5	57,5	72,5	72,5	72,5	72,5

IP67

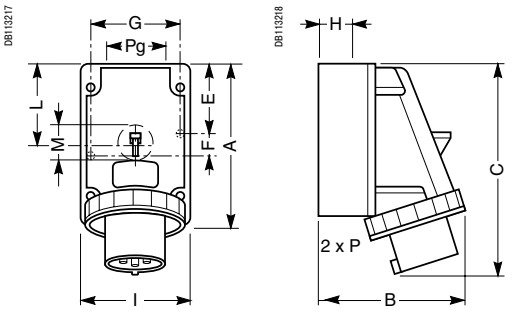

Размер	16 A			32 A		
	2P+⏚	3P+⏚	3P+N+⏚	2P+⏚	3P+⏚	3P+N+⏚
A	100	100	130	130	130	130
B	111	116	169	178	178	179
C	139	140	134	136	136	140
E	41	41	7	7	7	7
F	18	18	116	116	116	116
G	67	67	92	92	92	92
H	21	21	25	25	25	25
I	80	80	106	106	106	106
L	50	50	65	65	65	65
M	23	23	28,5	28,5	28,5	28,5
Pg	21	21	21	21	21	21
P	2 x 16	2 x 16	2 x 16	2 x 16	2 x 16	2 x 16

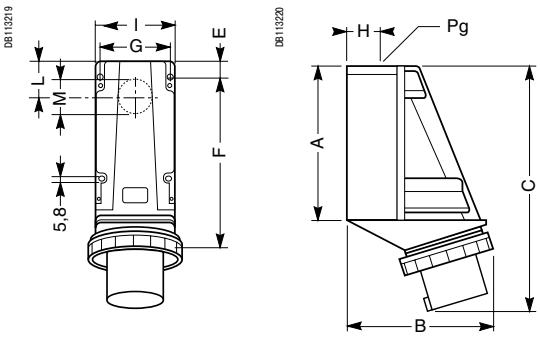

Размер	63 A			125 A		
	2P+⏚	3P+⏚	3P+N+⏚	2P+⏚	3P+⏚	3P+N+⏚
A	162	162	162	224	224	224
B	180	180	180	214	214	214
C	281	281	281	354	354	354
E	8	8	8	23	23	23
F	127	127	127	147	147	147
G	88	88	88	97	97	97
H	31	31	31	44	44	44
I	104	104	104	114	114	114
L	40	40	40	50	50	50
M	38	38	38	60	60	60
Pg	29	29	29	48	48	48

Промышленные разъемы PratiKa

Разъемы на низкое напряжение

Панельные вилки и настенные розетки

Панельные вилки

IP44

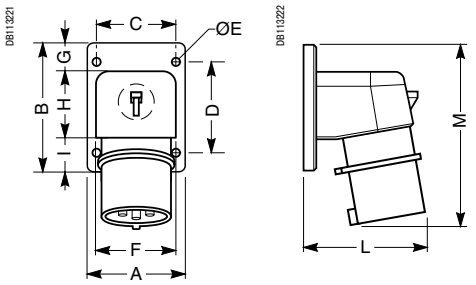

Размер	16 A			32 A		
	2P+⏚	3P+⏚	3P+N+⏚	2P+⏚	3P+⏚	3P+N+⏚
A	65	65	90	90	90	90
B	85	85	100	100	100	100
C	52	52	77	77	77	77
D	60	60	85	85	85	85
E	5,2	5,2	5,5	5,5	5,5	5,5
F	53	53	76	76	76	76
G	20	20	20	20	20	20
H	41,5	41,5	59,5	59,5	59,5	59,5
I	23,5	23,5	20,5	20,5	20,5	20,5
L	82	85	96	98	98	101
M	123	124	148	159	159	159

IP67

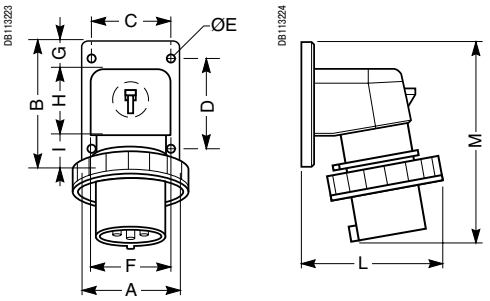

Размер	16 A			32 A		
	2P+⏚	3P+⏚	3P+N+⏚	2P+⏚	3P+⏚	3P+N+⏚
A	65	65	90	90	90	90
B	85	85	100	100	100	100
C	52	52	77	77	77	77
D	60	60	85	85	85	85
E	5,2	5,2	5,5	5,5	5,5	5,5
F	53	53	76	76	76	76
G	20	20	20	20	20	20
H	41,5	41,5	59,5	59,5	59,5	59,5
I	23,5	23,5	20,5	20,5	20,5	20,5
L	92	92	107	112	112	115
M	123	124	148	159	159	159

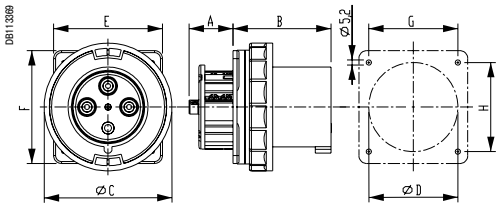

Размер	63 A			125 A		
	2P+⏚	3P+⏚	3P+N+⏚	2P+⏚	3P+⏚	3P+N+⏚
A	24	24	24	44,5	44,5	44,5
B	89	89	89	99	99	99
C	114	114	114	129	129	129
D	75	75	75	90	90	90
E	100	100	100	110	110	110
F	107	107	107	114	114	114
G	77	77	77	90	90	90
H	85	85	85	90	90	90

Условия установки панельных вилок IP67 на 63 и 125 A (согласно стандарту МЭК 60309-2)

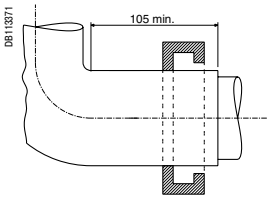

Компактные настенные розетки

IP44

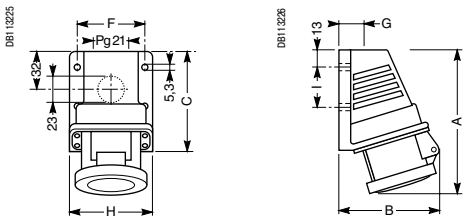

Размер	16 A			32 A		
	2P+⏚	3P+⏚	3P+N+⏚	2P+⏚	3P+⏚	3P+N+⏚
A	131	131	150	159	159	160
B	92	92	101	104	104	106
C	82	82	100	100	100	100
F	59	59	69	69	69	69
G	20	20	24	24	24	24
H	70	70	81	81	81	81
I	33	33	47	47	47	47

IP67

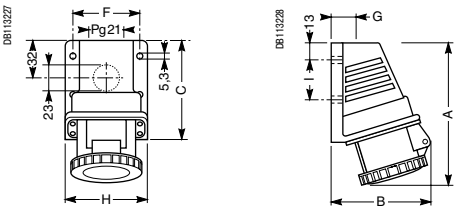

Размер	16 A			32 A		
	2P+⏚	3P+⏚	3P+N+⏚	2P+⏚	3P+⏚	3P+N+⏚
A	132	132	152	161	161	162
B	92	92	101	104	104	106
C	82	82	100	100	100	100
F	59	59	69	69	69	69
G	20	20	24	24	24	24
H	70	70	81	81	81	81
I	33	33	47	47	47	47

Промышленные разъемы PratiKa

Разъемы на низкое напряжение

Настенные розетки

Настенные розетки

IP44

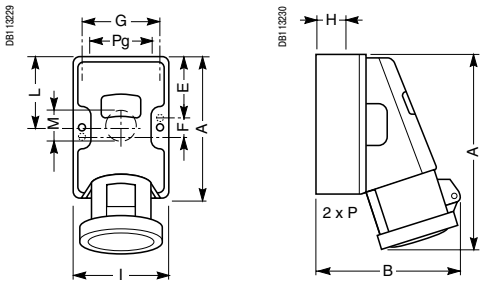

Размер	16 A			32 A		
	2P+⏚	3P+⏚	3P+N+⏚	2P+⏚	3P+⏚	3P+N+⏚
A	100	100	130	130	130	130
B	126	126	141	145	145	149
C	154	155	176	189	189	192
E	41	41	7	7	7	7
F	18	18	116	116	116	116
G	67	67	92	92	92	92
H	21	21	25	25	25	25
I	80	80	106	106	106	106
L	50	50	65	65	65	65
M	23	23	28,5	28,5	28,5	28,5
Pg	21	21	21	21	21	21
P	2 x 16	2 x 16	2 x 21	2 x 21	2 x 21	2 x 21

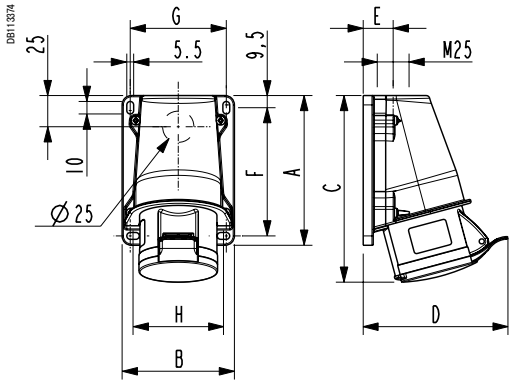

Размер	16 A			32 A		
	2P+⏚	3P+⏚	3P+N+⏚	2P+⏚	3P+⏚	3P+N+⏚
A	100	100	120	120	120	120
B	75	75	90	90	90	90
C	129	131	150	160	160	160
D	100	104	116	119	119	125
E	21	21	24	24	24	24
F	83	83	103	103	103	103
G	62	62	77	77	77	77
H	57,5	57,5	72,5	72,5	72,5	72,5

IP67

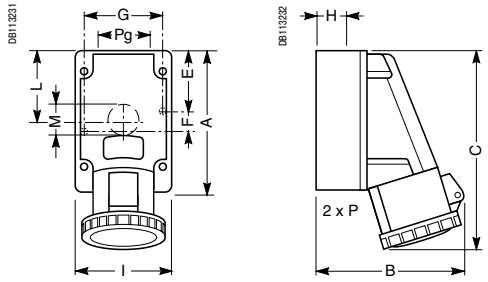

Размер	16 A			32 A		
	2P+⏚	3P+⏚	3P+N+⏚	2P+⏚	3P+⏚	3P+N+⏚
A	100	100	130	130	130	130
B	126	127	143	148	148	154
C	155	156	178	191	191	194
E	41	41	7	7	7	7
F	18	18	116	116	116	116
G	67	67	92	92	92	92
H	21	21	25	25	25	25
I	80	80	106	106	106	106
L	50	50	65	65	65	65
M	23	23	28,5	28,5	28,5	28,5
Pg	21	21	21	21	21	21
P	2 x 16	2 x 16	2 x 21	2 x 21	2 x 21	2 x 21

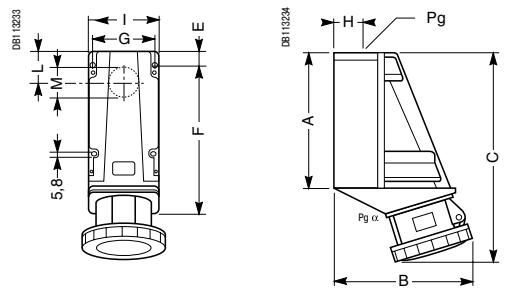

Размер	63 A			125 A		
	2P+⏚	3P+⏚	3P+N+⏚	2P+⏚	3P+⏚	3P+N+⏚
A	162	162	162	224	224	224
B	180	180	180	213	213	213
C	255	255	255	340	340	340
E	8	8	8	23	23	23
F	127	127	127	147	147	147
G	88	88	88	97	97	97
H	31	31	31	44	44	44
I	104	104	104	114	114	114
L	40	40	40	50	50	50
M	38	38	38	60	60	60
Pg	29	29	29	48	48	48
Pg α	29	29	29	29	36	29

Промышленные разъемы PratiKa

Разъемы на низкое напряжение

Панельные розетки

Прямые для монтажа на панели

IP44

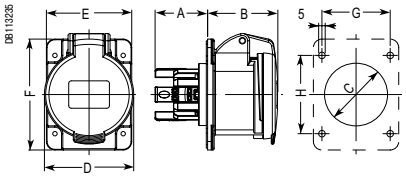

Размер	16 A			32 A		
	2P+⏚	3P+⏚	3P+N+⏚	2P+⏚	3P+⏚	3P+N+⏚
A	40	40	40	42	42	42
B	54	54	54	63	63	64
C	44	48	54	58	58	65
D	60	68	76	82	82	89
E	65	65	90	90	90	90
F	85	85	100	100	100	100
G	52	52	77	77	77	77
H	60	60	85	85	85	85

IP67

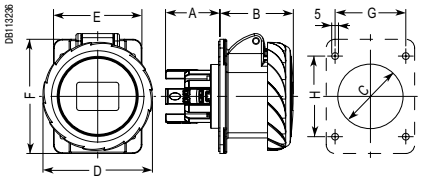

Размер	16 A			32 A		
	2P+⏚	3P+⏚	3P+N+⏚	2P+⏚	3P+⏚	3P+N+⏚
A	40	40	40	42	42	42
B	54	54	54	63	63	64
C	44	48	54	58	58	65
D	73	81	89	95	95	102
E	65	65	90	90	90	90
F	85	85	100	100	100	100
G	52	52	77	77	77	77
H	60	60	85	85	85	85

Угловые для монтажа на панели

IP44

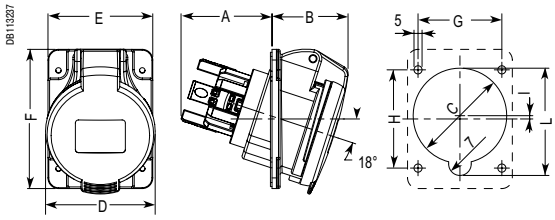

Размер	16 A			32 A		
	2P+⏚	3P+⏚	3P+N+⏚	2P+⏚	3P+⏚	3P+N+⏚
A	57	57	56	64	64	64
B	46	48	50	53	53	55
C	54	58	70	70	70	75
D	60	68	76	82	82	89
E	65	65	90	90	90	90
F	85	85	100	100	100	100
G	52	52	77	77	77	77
H	60	60	85	85	85	85
I	2	2	7	3	3	2,5
L	59	65,5	75	76	76	83

IP67

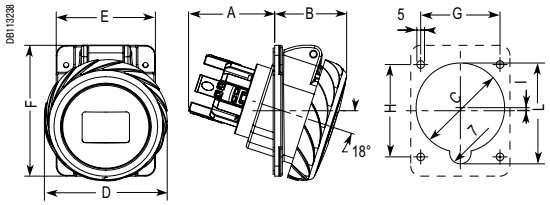

Размер	16 A			32 A		
	2P+⏚	3P+⏚	3P+N+⏚	2P+⏚	3P+⏚	3P+N+⏚
A	57	57	56	64	64	64
B	46	48	50	54	54	57
C	54	58	70	70	70	75
D	73	81	89	95	95	102
E	65	65	90	90	90	90
F	85	85	100	100	100	100
G	52	52	77	77	77	77
H	60	60	85	85	85	85
I	2	2	7	3	3	2,5
L	59	65,5	75	76	76	83

Корпус для монтажа на поверхности

Под фланец 65 x 85 мм

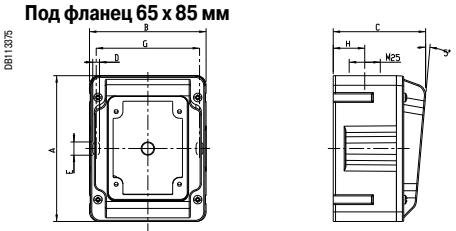

Под фланец 90 x 100 мм

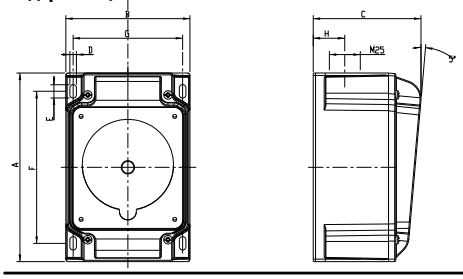

Размер	Для монтажа розеток с фланцем	
	65 x 85	90 x 100
A	120	155
B	96	102
C	76	89
D	5,5	5,5
E	11	11
F	-	125
G	85	90
H	26	26

Промышленные разъемы PratiKa

Разъемы на низкое напряжение

Панельные розетки

Прямые для монтажа на панели

IP44

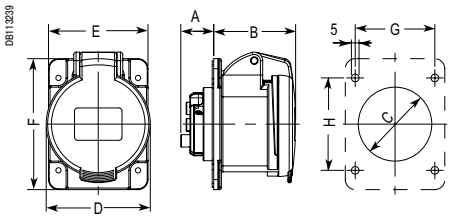

Размер	16 A			32 A		
	2P+⏚	3P+⏚	3P+N+⏚	2P+⏚	3P+⏚	3P+N+⏚
A	22	22	22	28	28	28
B	54	54	54	63	63	64
C	44	48	54	58	58	65
D	60	68	76	82	82	89
E	65	65	90	90	90	90
F	85	85	100	100	100	100
G	52	52	77	77	77	77
H	60	60	85	85	85	85

IP67

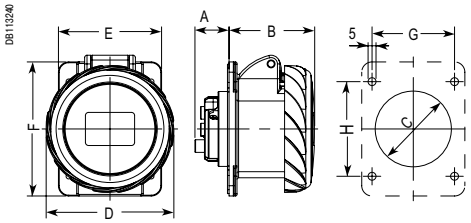

Размер	16 A			32 A		
	2P+⏚	3P+⏚	3P+N+⏚	2P+⏚	3P+⏚	3P+N+⏚
A	22	22	22	28	28	28
B	54	54	54	63	63	64
C	44	48	54	58	58	65
D	73	81	89	95	95	102
E	65	65	90	90	90	90
F	85	85	100	100	100	100
G	52	52	77	77	77	77
H	60	60	85	85	85	85

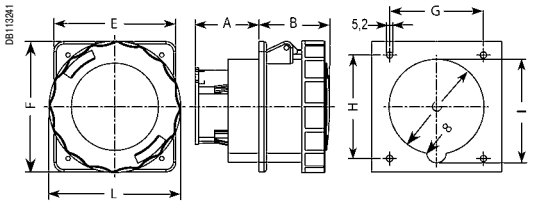

L = 108 мм для розеток на 63 A и L = 129 мм для розеток на 125 A

Размер	63 A			125 A		
	2P+⏚	3P+⏚	3P+N+⏚	2P+⏚	3P+⏚	3P+N+⏚
A	52	52	52	76	76	76
B	61	61	61	85	85	85
C	78	78	78	90	90	90
E	100	100	100	110	110	110
F	107	107	107	114	114	114
G	77	77	77	90	90	90
H	85	85	85	90	90	90
I	85	85	85	96	96	96

Угловые для монтажа на панели

IP44

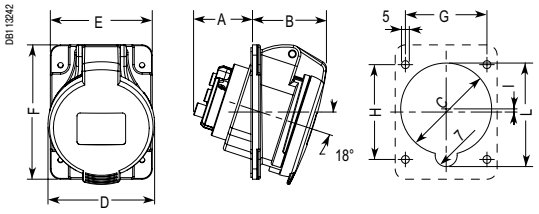

Размер	16 A			32 A		
	2P+⏚	3P+⏚	3P+N+⏚	2P+⏚	3P+⏚	3P+N+⏚
A	38	38	37	48	48	48
B	46	48	50	53	53	55
C	54	58	70	70	70	75
D	60	68	76	82	82	89
E	65	65	90	90	90	90
F	85	85	100	100	100	100
G	52	52	77	77	77	77
H	60	60	85	85	85	85
I	2	2	7	3	3	2,5
L	59	65,5	75	76	76	83

IP67

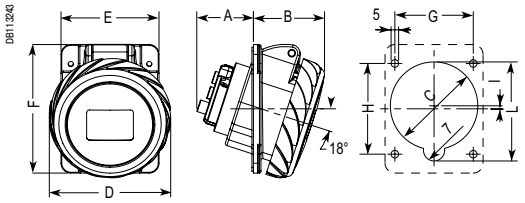

Размер	16 A			32 A		
	2P+⏚	3P+⏚	3P+N+⏚	2P+⏚	3P+⏚	3P+N+⏚
A	38	38	37	48	48	48
B	46	48	50	54	54	57
C	54	58	70	70	70	75
D	73	81	89	95	95	102
E	65	65	90	90	90	90
F	85	85	100	100	100	100
G	52	52	77	77	77	77
H	60	60	85	85	85	85
I	2	2	7	3	3	2,5
L	59	65,5	75	76	76	83

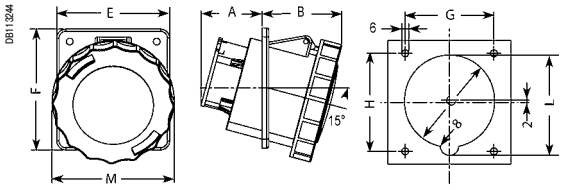

M = 108 мм для розеток на 63 A и M = 129 мм для розеток на 125 A

Размер	63 A			125 A		
	2P+⏚	3P+⏚	3P+N+⏚	2P+⏚	3P+⏚	3P+N+⏚
A	56	56	56	76	76	76
B	73	73	73	90	90	90
C	82	82	82	96	96	96
E	100	100	100	110	110	110
F	107	107	107	114	114	114
G	77	77	77	90	90	90
H	85	85	85	90	90	90
I	90	90	90	102	102	102

Промышленные разъемы PratiKa
Разъемы на сверхнизкое напряжение

Кабельные вилки

IP44 IP67

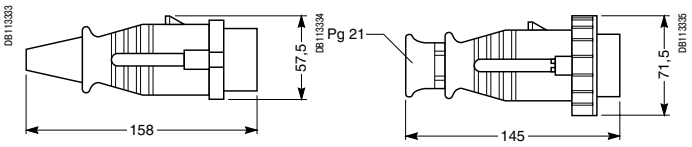

Кабельные розетки

IP44 IP67

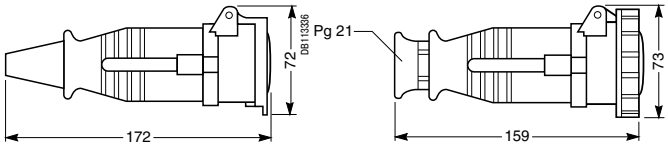

Настенные вилки

IP44

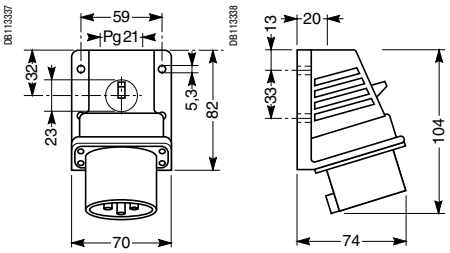

Настенные розетки

IP44 IP67

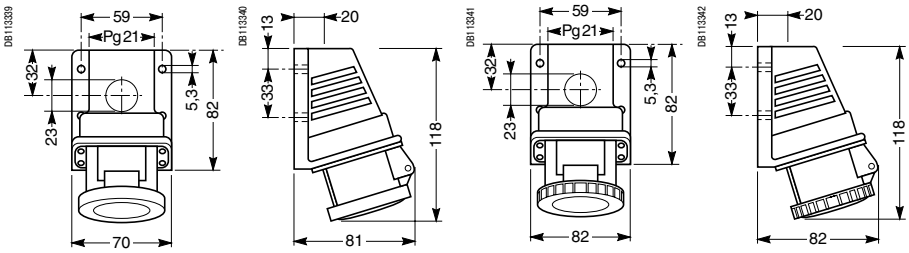

Разветвители с тремя розетками

IP44

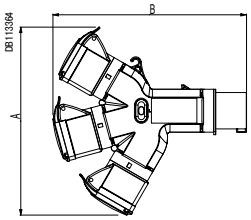

Вилка	IP44		Розетки
	A	B	
16 A 2P+⏚	223	230	3 x 16 A 2P+⏚
16 A 3P+⏚	245	241	3 x 16 A 3P+⏚
32 A 3P+N+⏚	252	270	1x 32 A 3P+N+⏚ +2 x 16 A 2P+⏚

IP67

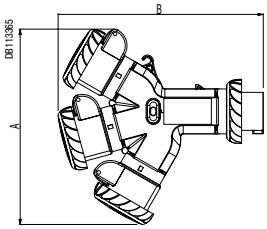

Вилка	IP67		Розетки
	A	B	
16 A 2P+⏚	222	233	3 x 16 A 2P+⏚
16 A 3P+⏚	242	244	3 x 16 A 3P+⏚
32 A 3P+N+⏚	251	274	1x 32 A 3P+N+⏚ +2 x 16 A 2P+⏚

Разветвители с двумя розетками

IP44

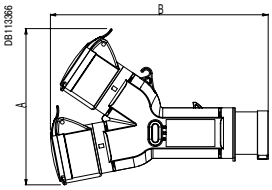

Вилка	IP44		Розетки
	A	B	
16A 2P+⏚	160	230	2 x 16A 2P+⏚
16A 3P+⏚	173	241	2 x 16A 3P+⏚

IP67

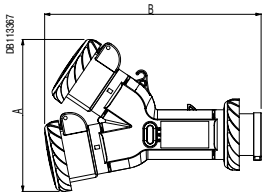

Вилка	IP67		Розетки
	A	B	
16A 2P+⏚	160	233	2 x 16A 2P+⏚
16A 3P+⏚	171	244	2 x 16A 3P+⏚

Прямые 65 x 65 мм для монтажа на панели

IP44

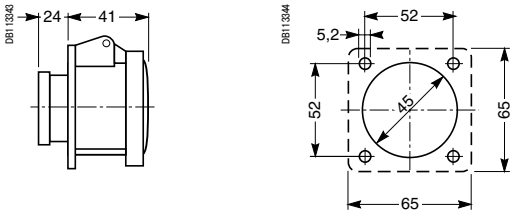

IP67

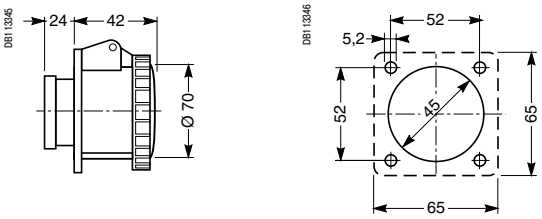

Розетки бытового назначения 50 x 50 мм

IP54

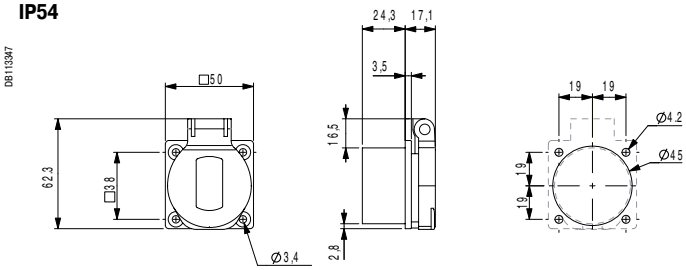

Розетки бытового назначения 65 x 85 мм

IP54

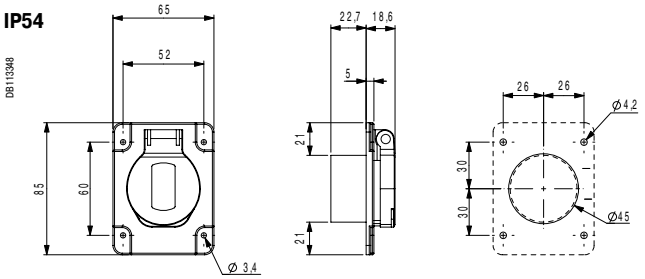

Розетки PratiKa с выключателем и блокировкой
Серия Unika

Розетки Unika с выключателем и блокировкой

Для монтажа на поверхности

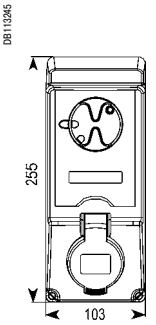

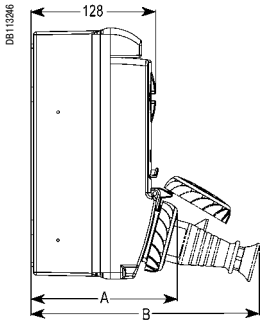

Для монтажа на панели

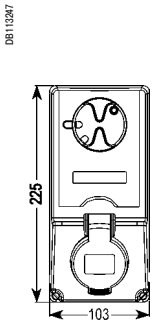

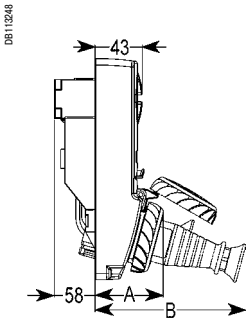

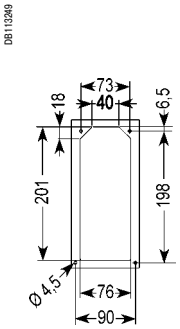

Раз.	IP44						IP65						IP44						IP65					
	16 A			32 A			16 A			32 A			16 A			32 A			16 A			32 A		
	3P	4P	5P	3P	4P	5P	3P	4P	5P	3P	4P	5P	3P	4P	5P	3P	4P	5P	3P	4P	5P	3P	4P	5P
A	150	150	151	151	151	152	149	150	151	151	151	153	69	69	70	70	70	71	68	69	70	70	70	72
B	235	239	257	271	271	274	237	240	244	260	260	261	154	158	176	190	190	193	156	159	163	179	179	180

Розетки Unika с безопасным разделительным трансформатором

Для монтажа на поверхности

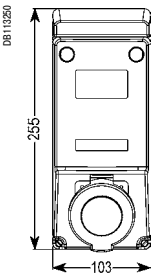

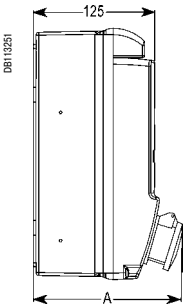

A = 166 (IP44) 167 (IP65)

Для монтажа на панели

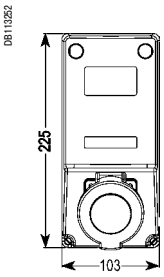

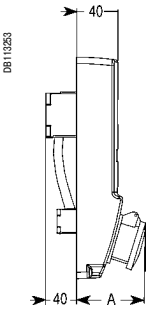

A = 86 (IP44) 87 (IP65)

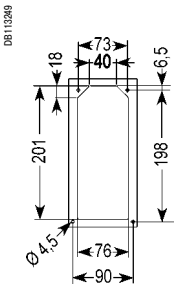

Монтажные коробки Unika

Для монтажа на поверхности

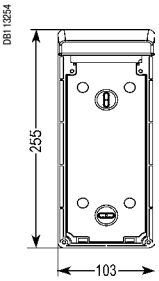

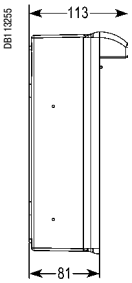

Для монтажа на панели

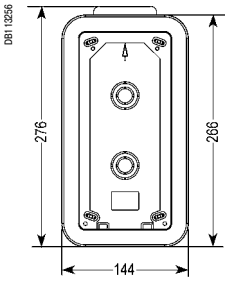

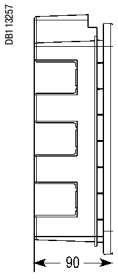

Модульные основания Unika

Для монтажа на поверхности

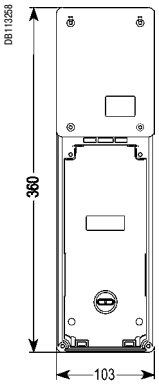

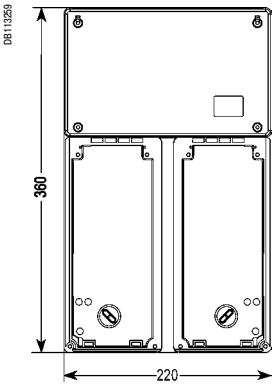

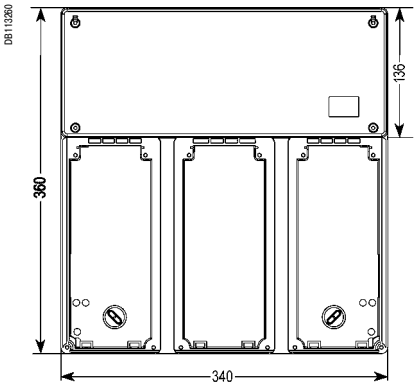

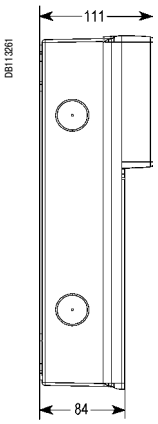

Schneider Electric

Розетки PratiKa с выключателем и блокировкой
Серия Unika

Розетки Unika с выключателем и блокировкой

Для монтажа на поверхности, со степенью защиты IP65

Без защиты

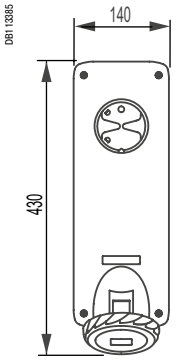

С DIN-рейкой

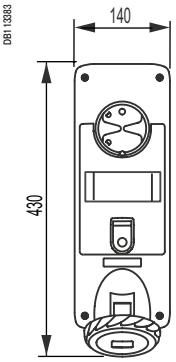

Защита плавким предохранителем

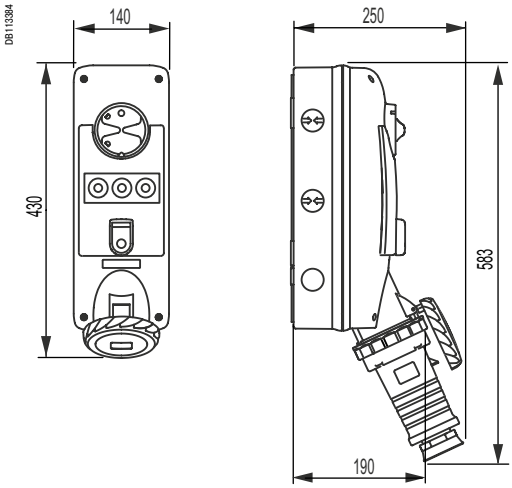

Для монтажа на панели, со степенью защиты IP65

Без защиты

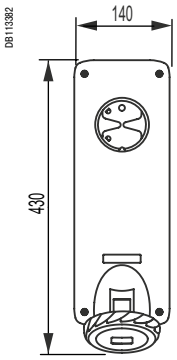

С DIN-рейкой

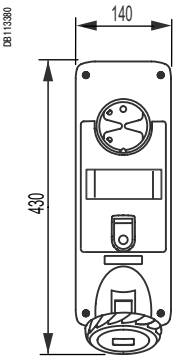

Защита плавким предохранителем

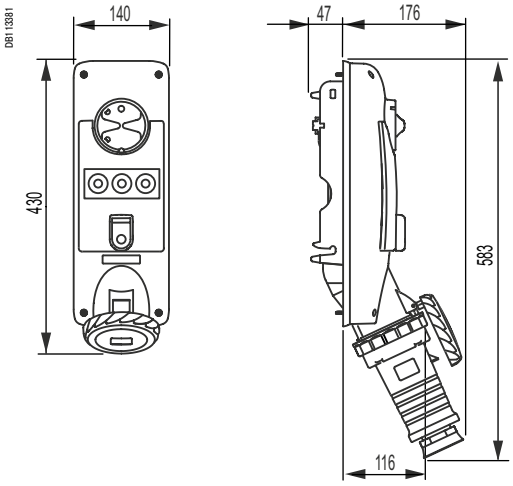

Монтажный вырез для изделия для монтажа на панели

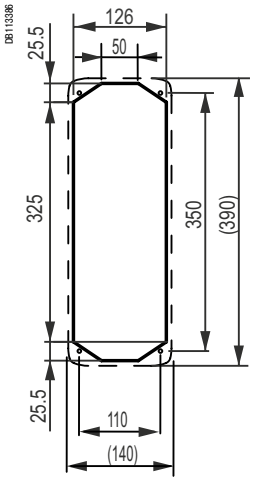

Розетки PratiKa с выключателем и блокировкой

Серия Isoblock

Розетки Isoblock с выключателем и блокировкой, с отсоединяемыми держателями предохранителей, с устройством сигнализации или без него

IP65 - 16 A

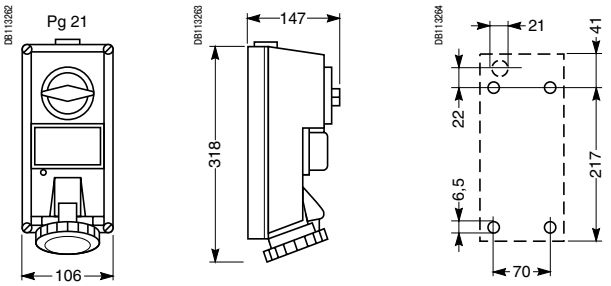

IP65 - 32 A

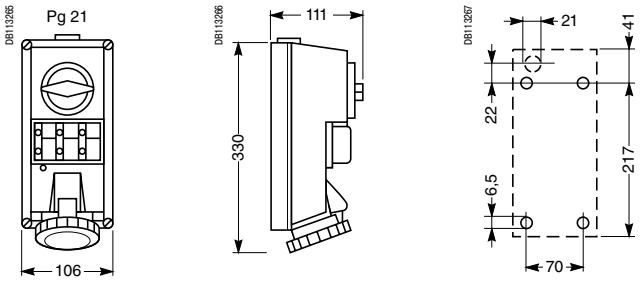

Розетки с выключателем, блокировкой и держателем предохранителей

IP65 - 63 A

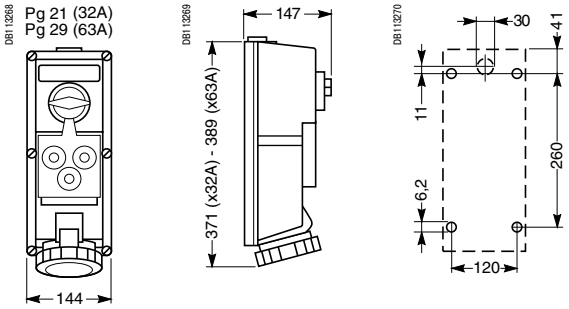

Розетки с безопасным разделительным трансформатором

IP65 - 32 A

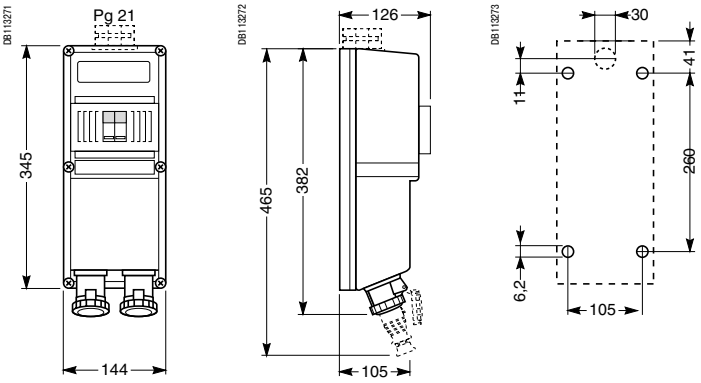

Розетки с DIN-рейкой

IP65 - 16 A и 32 A

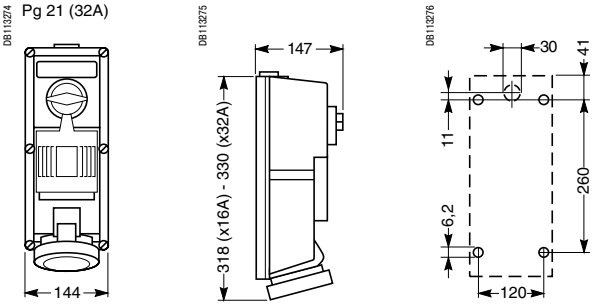

IP65 - 32 A и 63 A

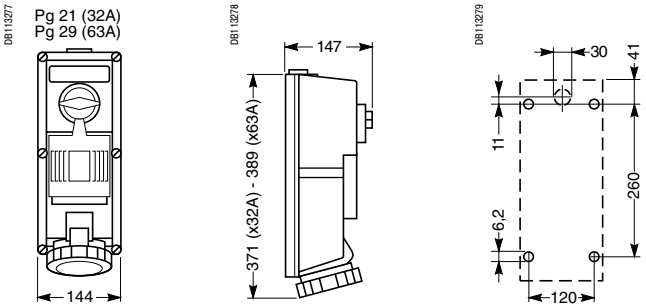

Модульные панели

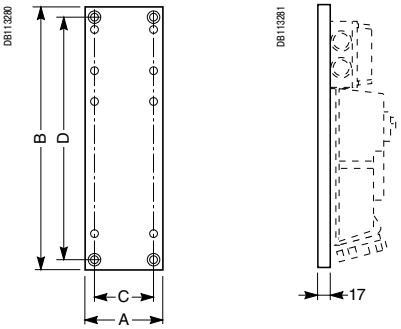

Размер	83925 - 83325	83926 - 83326	83927 - 83327
A	111	222	151
B	535	535	535
C	81	192	121
D	514	514	514

Розетки Isoblock с электрической блокировкой и механическим выключателем

IP65 - 63 A и 125 A

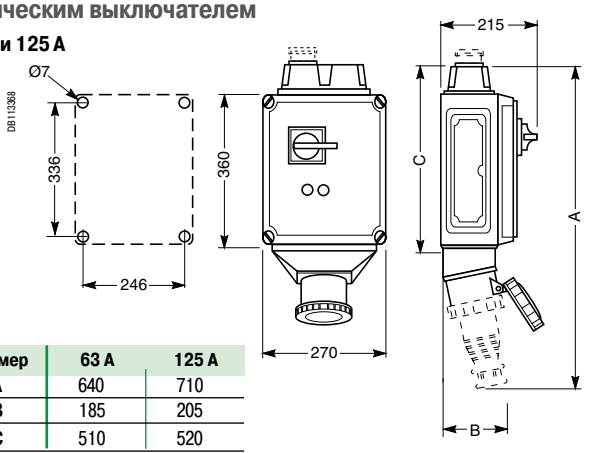

Размер	63 A	125 A
A	640	710
B	185	205
C	510	520

Schneider Electric

Система щитков Kaedra

Корпуса щитков для розеток

Корпуса мини-щитков для промышленных разъёмов PratiKa с установочными размерами 65 x 85 мм

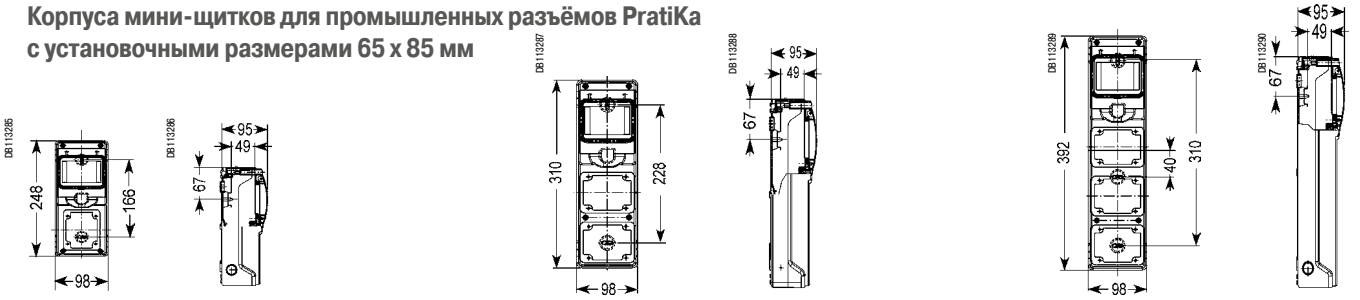

Корпуса щитков для промышленных разъёмов PratiKa с установочными размерами 90 x 100 мм

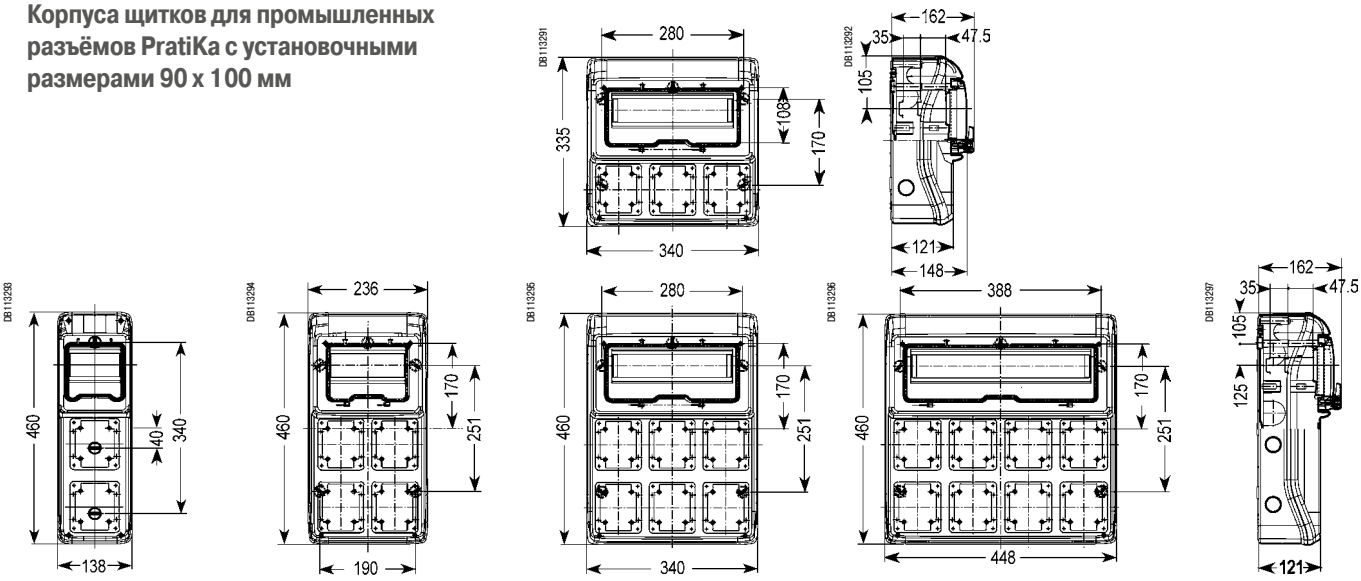

Корпуса щитков для промышленных разъёмов Unika с установочными размерами 103 x 225 мм

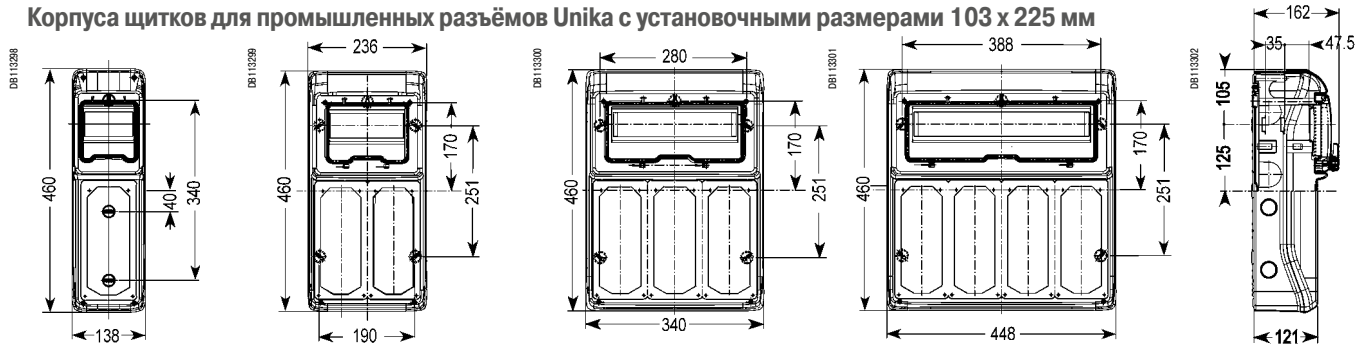

Корпуса щитков для комбинации розеток

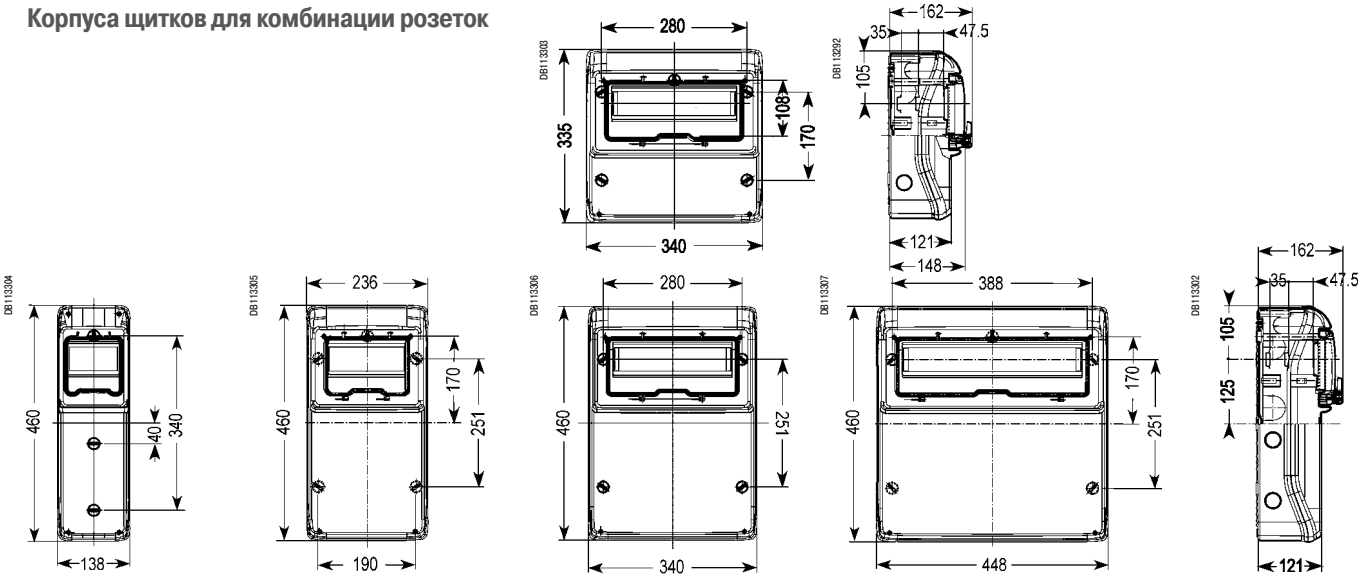

Система щитков Kaedra

Корпуса щитков для модульных устройств

Корпуса мини-щитков для модульных устройств

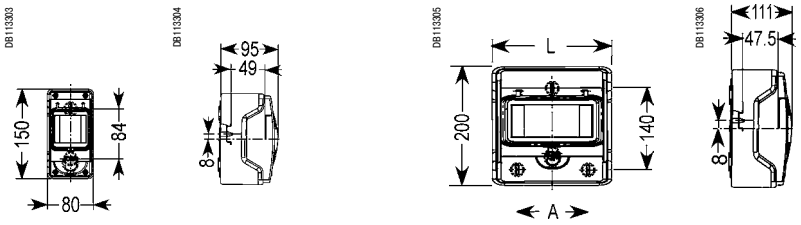

Кол-во модулей	A	L
4	–	123
6	–	159
8	88	195
12	160	267

Корпуса щитков для модульных устройств

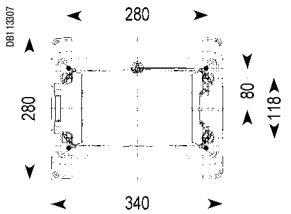

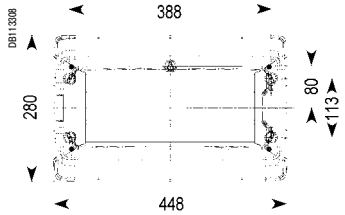

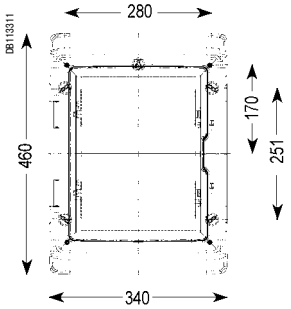

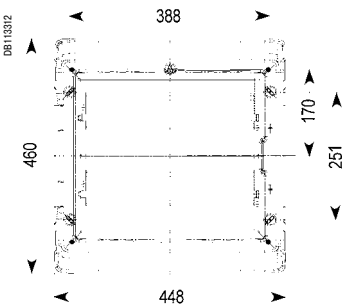

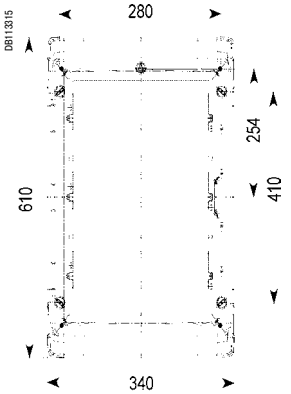

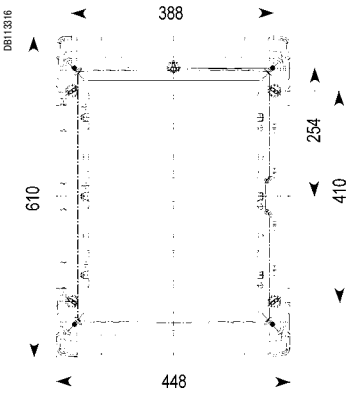

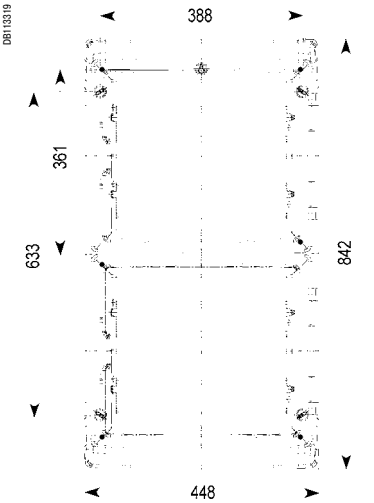

С интерфейсным модулем

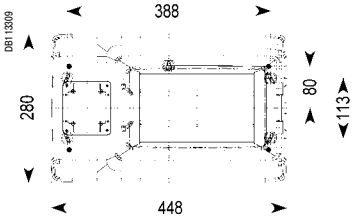

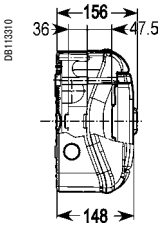

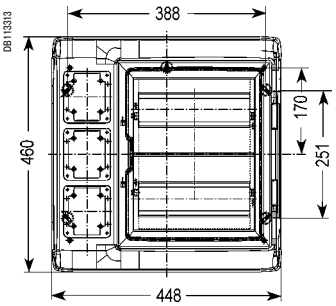

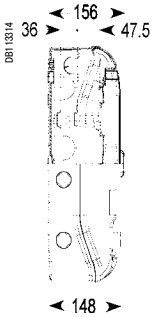

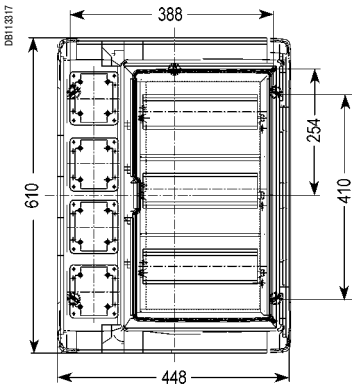

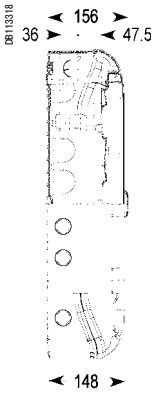

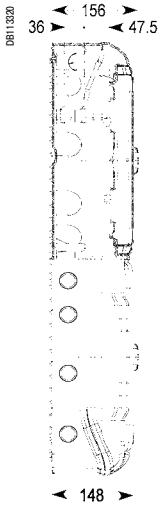

Система щитков Kaedra

Корпуса интерфейсных модулей / Корпуса универсальных щитков

Корпуса с интерфейсным модулем

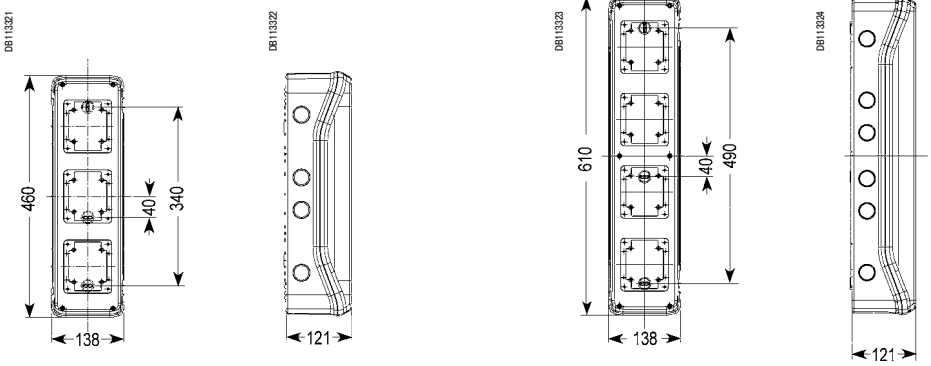

Корпуса универсальных щитков

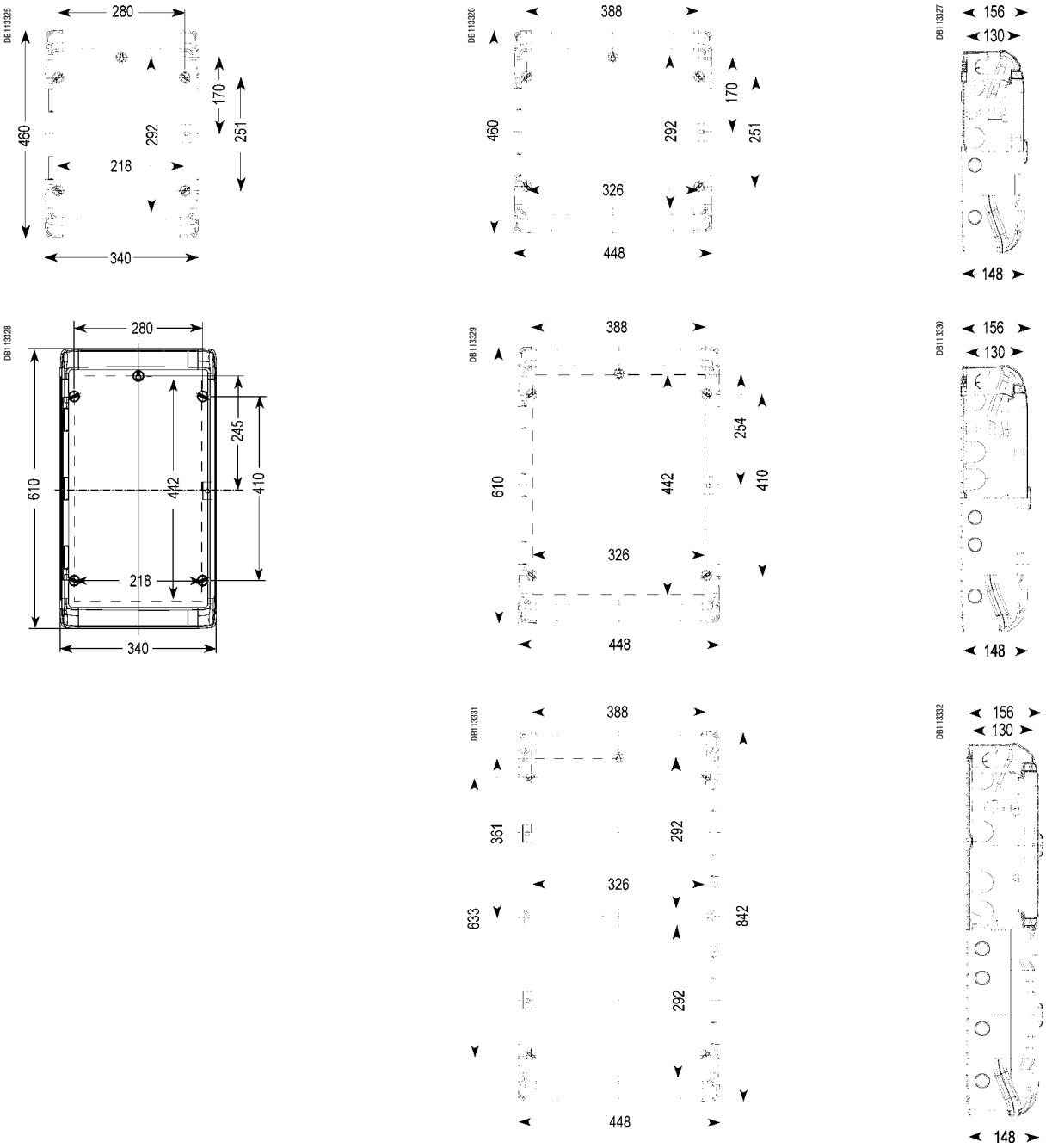

Индекс

№ по кат.	Стр.
10200	
10200	64
10209	64
10210	64
10220	64
10500	64
10501	64
10502	64
13100	
13135	63
13136	63
13137	63
13138	63
13139	63
13140	63
13141	63
13142	47, 63
13143	47, 63
13144	47, 63
13175	56, 57
13176	56, 57
13177	56, 57
13178	56, 57
13179	56, 57
13180	56, 57
13181	56, 57
13182	56, 57
13185	56, 57
13186	56, 57
13187	56, 57
13188	56, 57
13189	56, 57
13190	56, 57
13191	56, 57
13192	56, 57
13193	56, 57
13195	56, 60
13196	56, 60
13197	56, 60
13198	56, 60
13199	56, 60
13361	64
13362	64
13363	64
13364	64
13575	64
13576	64
13577	64
13578	64
13579	64
13581	64
13582	64
13583	64
13584	64
13585	64
13586	64
13587	64
13588	64
13589	64
13595	64
13597	64
13598	64
13599	64
13925	64
13934	47
13941	64
13944	60
13945	60
13946	64
13975	56, 59
13976	56, 59
13977	56, 59
13978	56, 59
13979	56, 59
13981	56, 59
13982	56, 59
13983	56, 59
13984	56, 59
13985	56, 59
13986	56, 59
13987	56, 59
13990	56, 58
13991	56, 58
13992	56, 58
13993	56, 58
13994	56, 58
81100	
81139	27, 35
81140	27, 35
81141	27, 35
81142	27, 35
81143	27, 35
81144	27, 35
81145	27, 35
81146	27, 35
81176	26, 30
81177	26, 30
81178	26, 30
81179	26, 30
81180	26, 30
81182	26, 30
81183	26, 30
81185	26, 30
81186	26, 30
81188	26, 30
81189	26, 30
81190	26, 30
81191	26, 30
81192	26, 30
81194	26, 30
81195	26, 30
81197	26, 30
81198	26, 30
81199	27, 53, 55
81276	26, 33
81277	26, 33
81278	26, 33
81279	26, 33
81280	26, 33
81282	26, 33
81283	26, 33
81285	26, 33
81286	26, 33
81288	26, 33
81289	26, 33
81290	26, 33
81291	26, 33
81292	26, 33
81294	26, 33
81295	26, 33
81297	26, 33
81298	26, 33
81376	14, 16
81377	14, 16
81378	14, 16
81379	14, 16
81380	14, 16
81382	14, 16
81383	14, 16
81385	14, 16
81386	14, 16
81388	14, 16
81389	14, 16
81390	14, 16
81391	14, 16
81392	14, 16
81394	14, 16
81395	14, 16
81397	14, 16
81398	14, 16
81476	26, 28
81477	26, 28
81478	26, 28
81479	26, 28
81480	26, 28
81482	26, 28
81483	26, 28
81485	26, 28
81486	26, 28
81488	26, 28
81489	26, 28
81490	26, 28
81491	26, 28
81492	26, 28
81494	26, 28
81495	26, 28
81497	26, 28
81498	26, 28
81576	14, 19
81577	14, 19
81578	14, 19
81579	14, 19
81580	14, 19
81582	14, 19
81583	14, 19
81585	14, 19
81586	14, 19
81588	14, 19
81589	14, 19
81590	14, 19
81591	14, 19
81592	14, 19
81594	14, 19
81595	14, 19
81597	14, 19
81598	14, 19
81599	15, 52, 55
81676	26, 33
81677	26, 33
81678	26, 33
81679	26, 33
81680	26, 33
81682	26, 33
81683	26, 33
81685	26, 33
81686	26, 33
81688	26, 33
81689	26, 33
81690	26, 33
81691	26, 33
81692	26, 33
81694	26, 33
81695	26, 33
81697	26, 33
81698	26, 33
81704	15, 17
81708	15, 17
81709	15, 17
81716	15, 17
81720	15, 17
81721	15, 17
81726	15, 23
81728	15, 23
81729	15, 23
81732	15, 23
81733	15, 23
81754	15, 17
81758	15, 17
81759	15, 17
81766	15, 17
81770	15, 17
81771	15, 17
81776	15, 23
81777	15, 23
81778	15, 23
81779	15, 23
81780	15, 23
81782	15, 23
81783	15, 23
81799	15
81801	15, 20
81802	15, 20
81803	15, 20
81804	15, 20
81805	15, 20
81806	15, 20
81807	15, 20
81808	15, 20
81809	15, 20
81811	15, 20
81812	15, 20
81813	15, 20
81814	15, 20
81815	15, 20
81816	15, 20
81817	15, 20
81818	15, 20
81819	15, 20
81820	15, 20
81821	15, 20
81823	15, 20
81824	15, 20
81876	14, 20
81877	14, 20
81878	14, 20
81879	14, 20
81880	14, 20
81882	14, 20
81883	14, 20
81885	14, 20
81886	14, 20
81888	14, 20
81889	14, 20
81890	14, 20
81891	14, 20
81892	14, 20
81894	14, 20
81895	14, 20
81897	14, 20
81898	14, 20
82020	
82026	37, 41
82027	37, 41
82028	41, 42
82029	41, 42
82030	41, 42
82031	41, 42
82032	41, 42
82033	41, 42
82034	41, 42
82035	41, 42
82036	41, 42
82037	41, 42
82038	41, 42
82039	41, 42
82040	41, 42
82041	41, 42
82042	41, 42
82043	41, 42
82044	41, 42
82045	41, 42
82046	41, 42
82047	41, 42
82048	41, 42
82049	41, 42
82061	37, 41, 49
82062	37, 41, 49
82063	37, 41, 49
82064	37, 41, 49
82076	37, 41
82077	37, 41
82078	41, 42
82079	41, 42
82080	41, 42
82081	41, 42
82082	41, 42
82083	41, 42
82084	41, 42
82085	41, 42
82086	41, 42
82087	41, 42
82088	41, 42
82089	41, 42
82090	41, 42
82091	41, 42
82092	41, 42
82093	41, 42
82094	41, 42
82095	41, 42
82096	41, 42
82097	41, 42
82098	41, 42
82099	41, 42
82101	37, 39
82102	37, 39
82103	37, 39
82104	37, 39
82105	37, 39
82106	37, 39
82111	37, 39
82112	37, 39
82113	37, 39
82115	37, 39
82116	37, 39
82117	37, 39
82118	37
82119	37, 39
82120	37, 39
82125	37, 39
82126	37, 39
82127	37, 39
82128	41, 42
82129	41, 42
82130	41, 42
82131	42
82132	41, 42
82133	41, 42
82134	41, 42
82135	41, 42
82136	41, 42
82137	41, 42
82138	41, 42
82139	41, 42
82140	41, 42
82141	41, 42
82142	41, 42
82143	41, 42
82144	41, 42
82145	41, 42
82146	41, 42
82147	41, 42
82148	41, 42
82149	41, 42
82151	37, 39
82152	37, 39
82153	37, 39
82154	37, 39
82155	37, 39
82156	37, 39
82161	37, 39
82162	37, 39
82163	37, 39
82165	37, 39
82166	37, 39
82167	37, 39

Индекс

№ по кат.	Стр.
82168	37, 39
82169	37, 39
82170	37, 39
82175	37, 39
82176	37, 39
82177	37, 39
82178	41, 42
82179	41, 42
82180	41, 42
82181	41, 42
82182	41, 42
82183	41, 42
82184	41, 42
82185	41, 42
82186	41, 42
82187	41, 42
82188	41, 42
82189	41, 42
82190	41, 42
82191	41, 42
82192	41, 42
82193	41, 42
82194	41, 42
82195	41, 42
82196	41, 42
82197	41, 42
82198	41, 42
82199	41, 42
82301	24, 25
82302	24, 25
82303	24, 25
82304	24, 25
82305	24, 25
82306	24, 25
82311	24, 25
82312	24, 25
82313	24, 25
82315	24, 25
82316	24, 25
82317	24, 25
82318	24, 25
82319	24, 25
82320	24, 25
82325	24, 25
82326	24, 25
82327	24, 25
82351	24, 25
82352	24, 25
82353	24, 25
82354	24, 25
82355	24, 25
82356	24, 25
82361	24, 25
82362	24, 25
82363	24, 25
82365	24, 25
82366	24, 25
82367	24, 25
82368	24, 25
82369	24, 25
82370	24, 25
82375	24, 25
82376	24, 25
82377	24, 25
82401	37, 38
82402	37, 38
82403	37, 38
82404	37, 38
82405	37, 38
82406	37, 38
82411	37, 38
82412	37, 38
82413	37, 38
82415	37, 38
82416	37, 38
82417	37, 38
82418	37
82419	37, 38
82420	37, 38
82425	37, 38
82426	37, 38
82427	37, 38
82432	51
82433	51
82444	51
82445	51
82451	37, 38
82452	37, 38
82453	37, 38
82454	37, 38
82455	37, 38
82456	37, 38
82461	37, 38
82462	37, 38
82463	37, 38
82465	37, 38
82466	37, 38
82467	37, 38
82468	37, 38
82469	37, 38
82470	37, 38
82475	37, 38
82476	37, 38
82477	37, 38
82479	51
82482	51
82483	51
82485	51
82491	51
82494	51
82495	51
82497	51
82501	24, 25
82502	24, 25
82503	24, 25
82504	24, 25
82505	24, 25
82506	24, 25
82511	24, 25
82512	24, 25
82513	24, 25
82515	24, 25
82516	24, 25
82517	24, 25
82518	24, 25
82519	24, 25
82520	24, 25
82525	24, 25
82526	24, 25
82527	24, 25
82751	41, 49
82752	41, 49
82753	41, 49
82754	41, 49
82755	41, 49
82756	41, 49
82757	41, 49
82758	41, 49
82759	41, 49
82761	41, 49
82762	41, 49
82763	41, 49
82764	41, 49
82765	41, 49
82766	41, 49
82767	41, 49
82768	41, 49
82769	41, 49
82770	41, 49
82771	41, 49
82773	41, 49
82774	41, 49
82776	41, 49
82777	41, 49
82778	41, 49
82779	41, 49
82780	41, 49
82782	41, 49
82783	41, 49
82785	41, 49
82786	41, 49
82876	41, 48
82877	41, 48
82878	41, 48
82879	41, 48
82880	41, 48
82882	41, 48
82883	41, 48
82885	41, 48
82886	41, 48
82901	37, 39
82902	37, 39
82903	37, 39
82904	37, 39
82905	37, 39
82906	37, 39
82911	37, 39
82912	37, 39
82913	37, 39
82915	37, 39
82916	37, 39
82917	37, 39
82918	37
82919	37, 39
82920	37, 39
82925	37, 39
82926	37, 39
82927	37, 39
82951	37, 39
82952	37, 39
82953	37, 39
82954	37, 39
82955	37, 39
82956	37, 39
82961	37, 39
82962	37, 39
82963	37, 39
82965	37, 39
82966	37, 39
82967	37, 39
82968	37, 39
82969	37, 39
82970	37, 39
82975	37, 39
82976	37, 39
82977	37, 39
83020	
83026	37, 41
83027	37, 41
83028	41, 43
83029	41, 43
83030	41, 43
83031	41, 43
83032	41, 43
83033	41, 43
83034	41, 43
83035	41, 43
83036	41, 43
83037	41, 43
83038	41, 43
83039	41, 43
83040	41, 43
83041	41, 43
83042	41, 43
83043	41, 43
83044	41, 43
83045	41, 43
83046	41, 43
83047	41, 43
83048	41, 43
83049	41, 43
83076	37, 41
83077	37, 41
83078	41, 43
83079	41, 43
83080	41, 43
83081	41, 43
83082	41, 43
83083	41, 43
83084	41, 43
83085	41, 43
83086	41, 43
83087	41, 43
83088	41, 43
83089	41, 43
83090	41, 43
83091	41, 43
83092	41, 43
83093	41, 43
83094	41, 43
83095	41, 43
83096	41, 43
83097	41, 43
83098	41, 43
83099	41, 43
83101	27, 30
83102	27, 30
83103	27, 30
83104	27, 30
83105	27, 30
83106	27, 30
83107	27, 30
83108	27, 30
83109	27, 30
83111	27, 30
83112	27, 30
83113	27, 30
83114	27, 30
83115	27, 30
83116	27, 30
83117	27, 30
83118	27, 30
83119	27, 30
83120	27, 30
83121	27, 30
83123	27, 30
83124	27, 30
83128	41, 43
83129	41, 43
83130	41, 43
83131	41, 43
83132	41, 43
83133	41, 43
83134	41, 43
83135	41, 43
83136	41, 43
83137	41, 43
83138	41, 43
83139	41, 43
83140	41, 43
83141	41, 43
83142	41, 43
83143	41, 43
83144	41, 43
83145	41, 43
83146	41, 43
83147	41, 43
83148	41, 43
83149	41, 43
83151	27, 30
83152	27, 30
83153	27, 30
83154	27, 30
83155	27, 30
83156	27, 30
83157	27, 30
83158	27, 30
83159	27, 30
83161	27, 30
83162	27, 30
83163	27, 30
83164	27, 30
83165	27, 30
83166	27, 30
83167	27, 30
83168	27, 30
83169	27, 30
83170	27, 30
83171	27, 30
83173	27, 30
83174	27, 30
83178	41, 43
83179	41, 43
83180	41, 43
83181	41, 43
83182	41, 43
83183	41, 43
83184	41, 43
83185	41, 43
83186	41, 43
83187	41, 43
83188	41, 43
83189	41, 43
83190	41, 43
83191	41, 43
83192	41, 43
83193	41, 43
83194	41, 43
83195	41, 43
83196	41, 43
83197	41, 43
83198	41, 43
83199	41, 43
83299	41, 53, 55
83325	41, 50
83326	41, 50
83327	41, 50
83354	41, 48
83358	41, 48
83359	41, 48
83366	41, 48
83370	41, 48
83371	41, 48
83399	41, 53, 55
83451	41, 48
83452	41, 48
83453	41, 48
83454	41, 48
83455	41, 48
83456	41, 48
83457	41, 48
83458	41, 48
83459	41, 48
83461	41, 48
83462	41, 48
83463	41, 48
83464	41, 48
83465	41, 48
83466	41, 48
83467	41, 48
83468	41, 48
83469	41, 48
83470	41, 48
83471	41, 48
83473	41, 48
83474	41, 48
83501	15, 19

Индекс

№ по кат.	Стр.
83502	15, 19
83503	15, 19
83504	15, 19
83505	15, 19
83506	15, 19
83507	15, 19
83508	15, 19
83509	15, 19
83511	15, 19
83512	15, 19
83513	15, 19
83514	15, 19
83515	15, 19
83516	15, 19
83517	15, 19
83518	15, 19
83519	15, 19
83520	15, 19
83521	15, 19
83523	15, 19
83524	15, 19
83526	15, 23
83527	15, 23
83528	15, 23
83529	15, 23
83530	15, 23
83531	15, 23
83532	15, 23
83533	15, 23
83551	15, 19
83552	15, 19
83553	15, 19
83554	15, 19
83555	15, 19
83556	15, 19
83557	15, 19
83558	15, 19
83559	15, 19
83561	15, 19
83562	15, 19
83563	15, 19
83564	15, 19
83565	15, 19
83566	15, 19
83567	15, 19
83568	15, 19
83569	15, 19
83570	15, 19
83571	15, 19
83573	15, 19
83574	15, 19
83576	15, 23
83577	15, 23
83578	15, 23
83579	15, 23
83580	15, 23
83581	15, 23
83582	15, 23
83788	41, 49
83789	41, 49
83790	41, 49
83791	41, 49
83792	41, 49

№ по кат.	Стр.
83793	41, 49
83794	41, 49
83795	41, 49
83796	41, 49
83797	41, 49
83798	41, 49
83799	41, 53, 55
83827	15, 23
83829	15, 23
83830	15, 23
83831	15, 23
83832	15, 23
83833	15, 23
83851	15, 20
83852	15, 20
83853	15, 20
83854	15, 20
83855	15, 20
83856	15, 20
83857	15, 20
83858	15, 20
83859	15, 20
83861	15, 20
83862	15, 20
83863	15, 20
83864	15, 20
83865	15, 20
83866	15, 20
83867	15, 20
83868	15, 20
83869	15, 20
83870	15, 20
83871	15, 20
83873	15, 20
83874	15, 20
83876	15, 23
83877	15, 23
83878	15, 23
83879	15, 23
83880	15, 23
83881	15, 23
83882	15, 23
83883	15, 23
83899	15, 52, 55
83901	15, 23
83902	15, 23
83903	15, 23
83905	15, 23
83906	15, 23
83911	15, 23
83912	15, 23
83913	15, 23
83914	15, 23
83915	15, 23
83919	41, 46
83920	41, 46
83921	41, 47
83922	41, 47
83923	41, 47
83924	41, 46
83925	41, 50
83926	41, 50
83927	41, 50

№ по кат.	Стр.
83933	20
83934	23
83935	20, 23
83936	20, 55
83937	20
83962	66
83963	66
83964	66
83965	66
83966	66
83970	66
83971	66
83972	66
83973	66
83974	66
83975	66
83976	66
83977	66
83980	66
83985	66
83986	66
83987	66
83994	66
83995	66
83996	66
84100	
84118	39
84518	38
84918	39
93900	
93934	20
PKB	
PKB002	41, 46
PKB63P514	41, 43
PKB63P515	41, 43
PKB63P523	41, 43
PKB63P524	41, 43
PKB63P525	41, 43
PKB63P534	41, 43
PKB63P535	41, 43
PKB63P544	41, 43
PKB63P545	41, 43
PKB63Q514	41
PKB63Q515	41
PKB63Q523	41
PKB63Q524	41
PKB63Q525	41
PKB63Q534	41
PKB63Q535	41
PKB63Q544	41
PKB63Q545	41
PKB63R514	41, 43
PKB63R515	41, 43
PKB63R523	41, 43
PKB63R524	41, 43
PKB63R525	41, 43
PKB63R534	41, 43
PKB63R535	41, 43
PKB63T514	41, 42
PKB63T515	41, 42
PKB63T523	41, 42

№ по кат.	Стр.
PKB63T524	41, 42
PKB63T525	41, 42
PKB63T534	41, 42
PKB63T535	41, 42
PKB63T544	41, 42
PKB63T545	41
PKB63U514	41, 42
PKB63U515	41, 42
PKB63U523	41, 42
PKB63U524	41, 42
PKB63U525	41, 42
PKB63U534	41, 42
PKB63U535	41, 42
PKB63U544	41, 42
PKB63U545	41, 42
PKB63V514	41, 42
PKB63V515	41, 42
PKB63V523	41, 42
PKB63V524	41, 42
PKB63V525	42
PKB63V534	41, 42
PKB63V535	41, 42
PKB63V545	42
PKE	
PKE16M413	15, 16
PKE16M414	15, 16
PKE16M415	15, 16
PKE16M423	15, 16
PKE16M424	15, 16
PKE16M425	15, 16
PKE16M433	15, 16
PKE16M434	15, 16
PKE16M435	15, 16
PKE16M444	15, 16
PKE16M445	15, 16
PKE16M713	15, 16
PKE16M714	15, 16
PKE16M715	15, 16
PKE16M723	15, 16
PKE16M724	15, 16
PKE16M725	15, 16
PKE16M733	15, 16
PKE16M734	15, 16
PKE16M735	15, 16
PKE16M744	15, 16
PKE16M745	15, 16
PKE16W413	15, 18
PKE16W414	15, 18
PKE16W415	15, 18
PKE16W423	15, 18
PKE16W424	15, 18
PKE16W425	15, 18
PKE16W433	15, 18
PKE16W434	15, 18
PKE16W435	15, 18
PKE16W444	15, 18
PKE16W445	15, 18
PKE32M7C4	15, 52, 55
PKE32M413	15, 16
PKE32M414	15, 16
PKE32M415	15, 16
PKE32M423	15, 16

№ по кат.	Стр.
PKE32M424	15, 16
PKE32M425	15, 16
PKE32M433	15, 16
PKE32M434	15, 16
PKE32M435	15, 16
PKE32M444	15, 16
PKE32M445	15, 16
PKE32M713	15, 16
PKE32M714	15, 16
PKE32M715	15, 16
PKE32M723	15, 16
PKE32M724	15, 16
PKE32M725	15, 16
PKE32M733	15, 16
PKE32M734	15, 16
PKE32M735	15, 16
PKE32M744	15, 16
PKE32M745	15, 16
PKE32W413	15, 18
PKE32W414	15, 18
PKE32W415	15, 18
PKE32W423	15, 18
PKE32W424	15, 18
PKE32W425	15, 18
PKE32W433	15, 18
PKE32W434	15, 18
PKE32W435	15, 18
PKE32W444	15, 18
PKE32W445	15, 18
PKF	
PKF16F413	27, 33
PKF16F414	27, 33
PKF16F415	27, 33
PKF16F423	27, 33
PKF16F424	27, 33
PKF16F425	27, 33
PKF16F433	27, 33
PKF16F434	27, 33
PKF16F435	27, 33
PKF16F444	27, 33
PKF16F445	27, 33
PKF16F713	27, 33
PKF16F714	27, 33
PKF16F715	27, 33
PKF16F723	27, 33
PKF16F724	27, 33
PKF16F725	27, 33
PKF16F733	27, 33
PKF16F734	27, 33
PKF16F735	27, 33
PKF16F744	27, 33
PKF16F745	27, 33
PKF16G413	27, 33
PKF16G414	27, 33
PKF16G415	27, 33
PKF16G423	27, 33
PKF16G424	27, 33
PKF16G425	27, 33
PKF16G433	27, 33
PKF16G434	27, 33
PKF16G435	27, 33
PKF16G444	27, 33

№ по кат.	Стр.
PKF16G445	27, 33
PKF16G713	27, 33
PKF16G714	27, 33
PKF16G715	27, 33
PKF16G723	27, 33
PKF16G724	27, 33
PKF16G725	27, 33
PKF16G733	27, 33
PKF16G734	27, 33
PKF16G735	27, 33
PKF16G744	27, 33
PKF16G745	27, 33
PKF16M413	27, 28
PKF16M414	27, 28
PKF16M415	27, 28
PKF16M423	27, 28
PKF16M424	27, 28
PKF16M425	27, 28
PKF16M433	27, 28
PKF16M434	27, 28
PKF16M435	27, 28
PKF16M444	27, 28
PKF16M445	27, 28
PKF16M713	27, 28
PKF16M714	27, 28
PKF16M715	27, 28
PKF16M723	27, 28
PKF16M724	27, 28
PKF16M725	27, 28
PKF16M733	27, 28
PKF16M734	27, 28
PKF16M735	27, 28
PKF16M744	27, 28
PKF16M745	27, 28
PKF16W413	27, 29
PKF16W414	27, 29
PKF16W415	27, 29
PKF16W423	27, 29
PKF16W424	27, 29
PKF16W425	27, 29
PKF16W433	27, 29
PKF16W434	27, 29
PKF16W435	27, 29
PKF16W444	27, 29
PKF16W445	27, 29
PKF16W713	27, 29
PKF16W714	27, 29
PKF16W715	27, 29
PKF16W723	27, 29
PKF16W724	27, 29
PKF16W725	27, 29
PKF16W733	27, 29
PKF16W734	27, 29
PKF16W735	27, 29
PKF16W744	27, 29
PKF16W745	27, 29
PKF32F7C4	27, 53, 55
PKF32F413	27, 33
PKF32F414	27, 33
PKF32F415	27, 33
PKF32F423	27, 33
PKF32F424	27, 33
PKF32F425	27, 33

Индекс

№ по кат.	Стр.
PKF32F433	27, 33
PKF32F434	27, 33
PKF32F435	27, 33
PKF32F444	27, 33
PKF32F445	27, 33
PKF32F713	27, 33
PKF32F714	27, 33
PKF32F715	27, 33
PKF32F723	27, 33
PKF32F724	27, 33
PKF32F725	27, 33
PKF32F733	27, 33
PKF32F734	27, 33
PKF32F735	27, 33
PKF32F744	27, 33
PKF32F745	27, 33
PKF32G7C4	27, 55
PKF32G413	27, 33
PKF32G414	27, 33
PKF32G415	27, 33
PKF32G423	27, 33
PKF32G424	27, 33
PKF32G425	27, 33
PKF32G433	27, 33
PKF32G434	27, 33
PKF32G435	27, 33
PKF32G444	27, 33
PKF32G445	27, 33
PKF32G713	27, 33
PKF32G714	27, 33
PKF32G715	27, 33
PKF32G723	27, 33
PKF32G724	27, 33
PKF32G725	27, 33
PKF32G733	27, 33
PKF32G734	27, 33
PKF32G735	27, 33
PKF32G744	27, 33
PKF32G745	27, 33
PKF32M7C4	27, 53, 55
PKF32M413	27, 28
PKF32M414	27, 28
PKF32M415	27, 28
PKF32M423	27, 28
PKF32M424	27, 28
PKF32M425	27, 28
PKF32M433	27, 28
PKF32M434	27, 28
PKF32M435	27, 28
PKF32M444	27, 28
PKF32M445	27, 28
PKF32M713	27, 28
PKF32M714	27, 28
PKF32M715	27, 28
PKF32M723	27, 28
PKF32M724	27, 28
PKF32M725	27, 28
PKF32M733	27, 28
PKF32M734	27, 28
PKF32M735	27, 28
PKF32M744	27, 28
PKF32M745	27, 28
PKF32W7C4	27, 53, 55

№ по кат.	Стр.
PKF32W413	27, 29
PKF32W414	27, 29
PKF32W415	27, 29
PKF32W423	27, 29
PKF32W424	27, 29
PKF32W425	27, 29
PKF32W433	27, 29
PKF32W434	27, 29
PKF32W435	27, 29
PKF32W444	27, 29
PKF32W445	27, 29
PKF32W713	27, 29
PKF32W714	27, 29
PKF32W715	27, 29
PKF32W723	27, 29
PKF32W724	27, 29
PKF32W725	27, 29
PKF32W733	27, 29
PKF32W734	27, 29
PKF32W735	27, 29
PKF32W744	27, 29
PKF32W745	27, 29
PKN	
PKN51B	27, 35
PKN51G	27, 35
PKN51N	27, 35
PKN52B	27, 35
PKN52G	27, 35
PKN52N	27, 35
PKN61B	27, 35
PKN61G	27, 35
PKN61N	27, 35
PKN62B	27, 35
PKN62G	27, 35
PKN62N	27, 35
PKS	
PKS51B	27, 35
PKS51G	27, 35
PKS51N	27, 35
PKS52B	27, 35
PKS52G	27, 35
PKS52N	27, 35
PKS61B	27, 35
PKS61G	27, 35
PKS61N	27, 35
PKS62B	27, 35
PKS62G	27, 35
PKS62N	27, 35
PKX	
PKX16M413	15, 16
PKX16M414	15, 16
PKX16M415	15, 16
PKX16M423	15, 16
PKX16M424	15, 16
PKX16M425	15, 16
PKX16M433	15, 16
PKX16M434	15, 16
PKX16M435	15, 16
PKX16M444	15, 16
PKX16M445	15, 16

№ по кат.	Стр.
PKX16M713	15, 16
PKX16M714	15, 16
PKX16M715	15, 16
PKX16M723	15, 16
PKX16M724	15, 16
PKX16M725	15, 16
PKX16M733	15, 16
PKX16M734	15, 16
PKX16M735	15, 16
PKX16M744	15, 16
PKX16M745	15, 16
PKX16W413	15, 18
PKX16W414	15, 18
PKX16W415	15, 18
PKX16W423	15, 18
PKX16W424	15, 18
PKX16W425	15, 18
PKX16W433	15, 18
PKX16W434	15, 18
PKX16W435	15, 18
PKX16W444	15, 18
PKX16W445	15, 18
PKX32M7C4	15, 52, 55
PKX32M413	15, 16
PKX32M414	15, 16
PKX32M415	15, 16
PKX32M423	15, 16
PKX32M424	15, 16
PKX32M425	15, 16
PKX32M433	15, 16
PKX32M434	15, 16
PKX32M435	15, 16
PKX32M444	15, 16
PKX32M445	15, 16
PKX32M713	15, 16
PKX32M714	15, 16
PKX32M715	15, 16
PKX32M723	15, 16
PKX32M724	15, 16
PKX32M725	15, 16
PKX32M733	15, 16
PKX32M734	15, 16
PKX32M735	15, 16
PKX32M744	15, 16
PKX32M745	15, 16
PKX32W413	15, 18
PKX32W414	15, 18
PKX32W415	15, 18
PKX32W423	15, 18
PKX32W424	15, 18
PKX32W425	15, 18
PKX32W433	15, 18
PKX32W434	15, 18
PKX32W435	15, 18
PKX32W444	15, 18
PKX32W445	15, 18
PKY	
PKY16F413	27, 32
PKY16F414	27, 32
PKY16F415	27, 32
PKY16F423	27, 32
PKY16F424	27, 32

№ по кат.	Стр.
PKY16F425	27, 32
PKY16F433	27, 32
PKY16F434	27, 32
PKY16F435	27, 32
PKY16F444	27, 32
PKY16F445	27, 32
PKY16F713	27, 32
PKY16F714	27, 32
PKY16F715	27, 32
PKY16F723	27, 32
PKY16F724	27, 32
PKY16F725	27, 32
PKY16F733	27, 32
PKY16F734	27, 32
PKY16F735	27, 32
PKY16F744	27, 32
PKY16F745	27, 32
PKY16G413	27, 32
PKY16G414	27, 32
PKY16G415	27, 32
PKY16G423	27, 32
PKY16G424	27, 32
PKY16G425	27, 32
PKY16G433	27, 32
PKY16G434	27, 32
PKY16G435	27, 32
PKY16G444	27, 32
PKY16G445	27, 32
PKY16G713	27, 32
PKY16G714	27, 32
PKY16G715	27, 32
PKY16G723	27, 32
PKY16G724	27, 32
PKY16G725	27, 32
PKY16G733	27, 32
PKY16G734	27, 32
PKY16G735	27, 32
PKY16G744	27, 32
PKY16G745	27, 32
PKY16M413	27, 28
PKY16M414	27, 28
PKY16M415	27, 28
PKY16M423	27, 28
PKY16M424	27, 28
PKY16M425	27, 28
PKY16M433	27, 28
PKY16M434	27, 28
PKY16M435	27, 28
PKY16M444	27, 28
PKY16M445	27, 28
PKY16M713	27, 28
PKY16M714	27, 28
PKY16M715	27, 28
PKY16M723	27, 28
PKY16M724	27, 28
PKY16M725	27, 28
PKY16M733	27, 28
PKY16M734	27, 28
PKY16M735	27, 28
PKY16M744	27, 28
PKY16M745	27, 28
PKY16W413	27, 29
PKY16W414	27, 29

№ по кат.	Стр.
PKY16W415	27, 29
PKY16W423	27, 29
PKY16W424	27, 29
PKY16W425	27, 29
PKY16W433	27, 29
PKY16W434	27, 29
PKY16W435	27, 29
PKY16W444	27, 29
PKY16W445	27, 29
PKY32F7C4	27, 53, 55
PKY32F413	27, 32
PKY32F414	27, 32
PKY32F415	27, 32
PKY32F423	27, 32
PKY32F424	27, 32
PKY32F425	27, 32
PKY32F433	27, 32
PKY32F434	27, 32
PKY32F435	27, 32
PKY32F444	27, 32
PKY32F445	27, 32
PKY32F713	27, 32
PKY32F714	27, 32
PKY32F715	27, 32
PKY32F723	27, 32
PKY32F724	27, 32
PKY32F725	27, 32
PKY32F733	27, 32
PKY32F734	27, 32
PKY32F735	27, 32
PKY32F744	27, 32
PKY32F745	27, 32
PKY32G7C4	27, 53, 55
PKY32G413	27, 32
PKY32G414	27, 32
PKY32G415	27, 32
PKY32G423	27, 32
PKY32G424	27, 32
PKY32G425	27, 32
PKY32G433	27, 32
PKY32G434	27, 32
PKY32G435	27, 32
PKY32G444	27, 32
PKY32G445	27, 32
PKY32G713	27, 32
PKY32G714	27, 32
PKY32G715	27, 32
PKY32G723	27, 32
PKY32G724	27, 32
PKY32G725	27, 32
PKY32G733	27, 32
PKY32G734	27, 32
PKY32G735	27, 32
PKY32G744	27, 32
PKY32G745	27, 32
PKY32M7C4	27, 53, 55
PKY32M413	27, 28
PKY32M414	27, 28
PKY32M415	27, 28
PKY32M423	27, 28
PKY32M424	27, 28
PKY32M425	27, 28
PKY32M433	27, 28

№ по кат.	Стр.
PKY32M434	27, 28
PKY32M435	27, 28
PKY32M444	27, 28
PKY32M445	27, 28
PKY32M713	27, 28
PKY32M714	27, 28
PKY32M715	27, 28
PKY32M723	27, 28
PKY32M724	27, 28
PKY32M725	27, 28
PKY32M733	27, 28
PKY32M734	27, 28
PKY32M735	27, 28
PKY32M744	27, 28
PKY32M745	27, 28
PKY32W413	27, 29
PKY32W414	27, 29
PKY32W415	27, 29
PKY32W423	27, 29
PKY32W424	27, 29
PKY32W425	27, 29
PKY32W433	27, 29
PKY32W434	27, 29
PKY32W435	27, 29
PKY32W444	27, 29
PKY32W445	27, 29
PKZ	
PKZ025	31
PKZ032	31
PKZ085	31
PKZ100	31
PKZA201	21
PKZA202	21
PKZA203	21
PKZA204	21
PKZM401	34
PKZM403	34
PKZM405	34
PKZM406	34
PKZM407	34
PKZM409	34
PKZM412	34
PKZM413	34
PKZM701	34
PKZM703	34
PKZM705	34
PKZM706	34
PKZM707	34
PKZM709	34
PKZM712	34
PKZM713	34

Schneider Electric в странах СНГ

Пройдите бесплатное онлайн-обучение в Энергетическом Университете и станьте профессионалом в области энергоэффективности.

Для регистрации зайдите на www.MyEnergyUniversity.com

Беларусь

Минск
220006, ул. Белорусская, 15, офис 9
Тел.: (37517) 327 60 34, 327 60 72

Казахстан

Алматы
050009, пр-т Абая, 151/115
Бизнес-центр «Алатау», этаж 12
Тел.: (727) 397 04 00
Факс: (727) 397 04 05

Астана
010000, ул. Сейфуллина, 31, офис 216
Тел.: (7172) 58 05 01
Факс: (7172) 58 05 02

Россия

Волгоград
400089, ул. Профсоюзная, 15, офис 12
Тел.: (8442) 93 08 41

Воронеж
394026, пр-т Труда, 65, офис 227
Тел.: (4732) 39 06 00
Тел./факс: (4732) 39 06 01

Екатеринбург
620014, ул. Радищева, 28, этаж 11
Тел.: (343) 378 47 36, 378 47 37

Иркутск
664047, ул. 1-я Советская, 3 Б, офис 312
Тел./факс: (3952) 29 00 07, 29 20 43

Казань
420107, ул. Спартаковская, 6, этаж 7
Тел./факс: (843) 526 55 84 / 85 / 86 / 87 / 88

Калининград
236040, Гвардейский пр., 15
Тел.: (4012) 53 59 53
Факс: (4012) 57 60 79

Краснодар
350063, ул. Кубанская набережная, 62 /
ул. Комсомольская, 13, офис 224
Тел./факс: (861) 214 97 35, 214 97 36

Красноярск
660021, ул. Горького, 3 А, офис 302
Тел.: (3912) 56 80 95
Факс: (3912) 56 80 96

Москва
127018, ул. Двинцев, 12, корп. 1
Бизнес-центр «Двинцев»
Тел.: (495) 777 99 90
Факс: (495) 777 99 92

Мурманск
183038, ул. Воровского, д. 5/23
Конгресс-отель «Меридиан», офис 421
Тел.: (8152) 28 86 90
Факс: (8152) 28 87 30

Нижний Новгород
603000, пер. Холодный, 10 А, этаж 8
Тел./факс: (831) 278 97 25, 278 97 26

Новосибирск
630132, ул. Красноярская, 35
Бизнес-центр «Гринвич», офис 1309
Тел./факс: (383) 227 62 53, 227 62 54

Пермь
614010, Комсомольский пр-т, 98
Офис 11
Тел./факс: (342) 281 35 15, 281 34 13, 281 36 11

Ростов-на-Дону
344002, ул. Социалистическая, 74
Офис 1402
Тел.: (863) 261 83 22
Факс: (863) 261 83 23

Самара
443045, ул. Авроры, 150
Тел.: (846) 278 40 86
Факс: (846) 278 40 87

Санкт-Петербург
196158, Пулковское шоссе, 40, корп. 4, литера А
Бизнес-центр «Технополис»
Тел.: (812) 332 03 53
Факс: (812) 332 03 52

Сочи
354008, ул. Виноградная, 20 А, офис 54
Тел.: (8622) 96 06 01, 96 06 02
Факс: (8622) 96 06 02

Уфа
450098, пр-т Октября, 132/3 (бизнес-центр КПД)
Блок-секция № 3, этаж 9
Тел.: (347) 279 98 29
Факс: (347) 279 98 30

Хабаровск
680000, ул. Муравьева-Амурского, 23, этаж 4
Тел.: (4212) 30 64 70
Факс: (4212) 30 46 66

Украина

Днепропетровск
49000, ул. Глинки, 17, этаж 4
Тел.: (056) 79 00 888
Факс: (056) 79 00 999

Донецк
83003, ул. Горячкина, 26
Тел.: (062) 206 50 44
Факс: (062) 206 50 45

Киев
03057, ул. Металлистов, 20, литера Т
Тел.: (044) 538 14 70
Факс: (044) 538 14 71

Львов
79015, ул. Героев УПА, 72, корп. 1
Тел./факс: (032) 298 85 85

Николаев
54030, ул. Никольская, 25
Бизнес-центр «Александровский»
Офис 5
Тел.: (0512) 58 24 67
Факс: (0512) 58 24 68

Симферополь
Тел.: (050) 446 50 90, 383 41 75

Харьков
61070, ул. Академика Проскуры, 1
Бизнес-центр «Telesens»
Офис 204
Тел.: (057) 719 07 49
Факс: (057) 719 07 79

Центр поддержки клиентов
Тел.: 8 (800) 200 64 46 (многоканальный)
Тел.: (495) 777 99 88, факс: (495) 777 99 94
ru.ccc@schneider-electric.com
www.schneider-electric.com

MKPR-532
02/2013